# Autorisation Environnementale
# Dossier Cartes et Plans

## PROJET DU PARC EOLIEN DES MONTS-DE-RANDON

## Installation de 6 éoliennes

Région Occitanie
Département de LOZERE (48)
Commune des Monts-de-Randon

Maître d'Ouvrage:

SAS PARC EOLIEN DES MONTS-DE-RANDON

Adresse de Correspondance :

EDF Renouvelables France
Agence de Montpellier
966 avenue Raymond DUGRAND CS 66014
34060 MONTPELLIER
Tel: 04-99-13-09-50
mail : fabien.viard@edf-re.fr

Adresse du Demandeur :

EDF Renouvelables France
Coeur Défense - Tour B
100 Esplanade du Général De Gaulle
92932 Paris La Défense Cedex

EDF renouvelables

# *Pièces constitutives du dossier «Cartes et Plans» pour l'Autorisation Environnementale*


***Tableaux récapitulatifs*** ..... *1*

*Tableaux récapitulatif du foncier concerné par le projet éolien* ..... *2*

*Tableaux récapitulatif des coordonnées des éoliennes* ..... *3*

*Tableaux récapitulatif des coordonnées des postes de livraison* ..... *3*

***Plans de masse des constructions*** ..... *5*

*Plans de masse général du projet* ..... *6*

*Plan de masse des éoliennes E01 à E06* ..... *7 à 12*

*Plan de masse des Postes de livraison 1 et 2* ..... *13*

*Plan d'aménagement d'une aire de levage en phase travaux* ..... *14*

*Plan d'aménagement des abords d'une éolienne en phase exploitation* ..... *15*

*Plan de masse du raccordement électrique inter-éoliennes* ..... *16*

***Plans des façades et des toitures*** ..... *17*

*Plan modèle du type d'éolienne* ..... *18-19*

*Plan modèle des postes de livraison 1 et 2* ..... *20*

***Plans en coupe du terrain et de la construction*** ..... *21*

*Plan de localisation des profils de coupe* ..... *22*

*Profil en long du terrain et des éoliennes dans l'axe du projet* ..... *23*

*Vue en coupe tyoe de l'aire de montage d'une éolienne* ..... *24*

*Vue en coupe d'une éolienne* ..... *25*

*Vue en coupe de la fondation d'une éolienne* ..... *26*

*Vue en coupe des postes de livraison 1 et 2* ..... *27*

*Vue en plan et coupe de la citerne de 60m3* ..... *28*

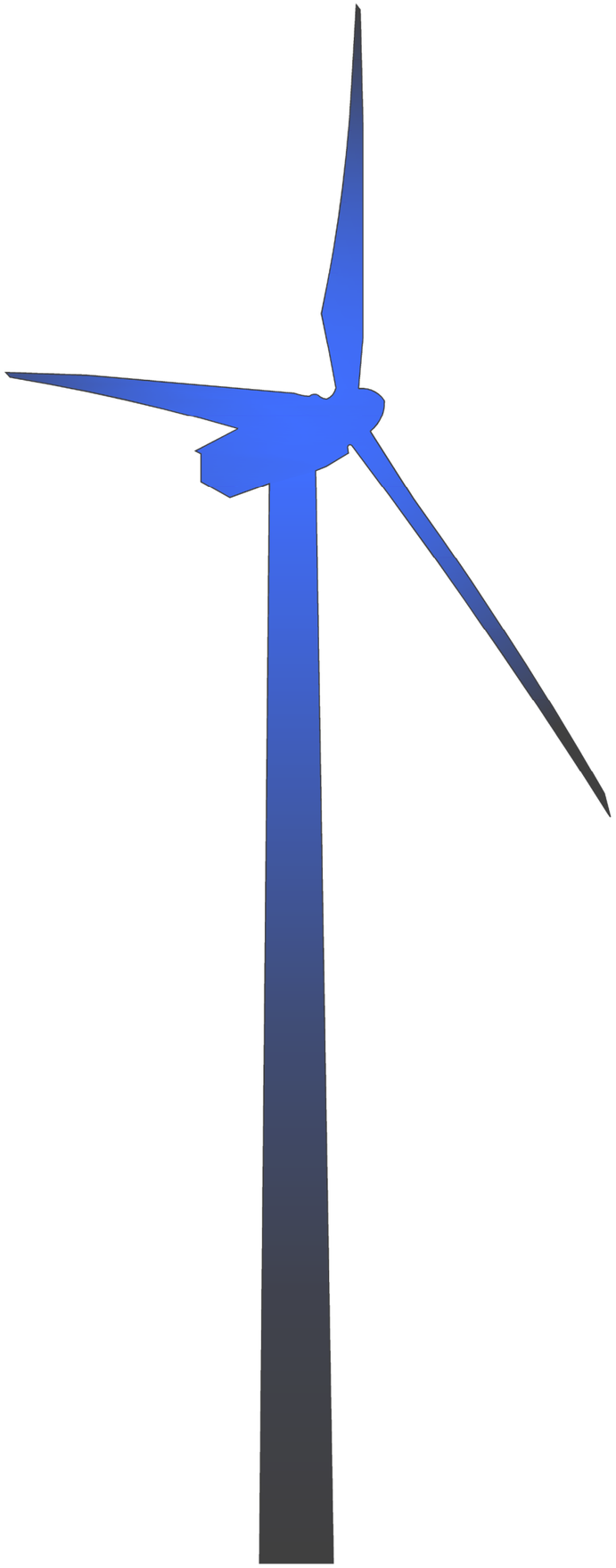

# Tableaux Récapitulatifs

*Demande d'Autorisation Environnementale*
*Projet éolien de Croix de Bor*
*Commune des Monts-de-Randon*

***Contenu***

*- Tableau récapitulatif du foncier concerné par le projet éolien*

*- Tableau récapitulatif des coordonnées des éoliennes*

*- Tableau récapitulatif des coordonnées des Postes de livraison*

***Architecte***

**I'M IN ARCHITECTURE**
21 rue d'Auteuil 75016 PARIS
06 71 15 45 63 // im.in.archi@gmx.com
SARL au capital de 16500€
533 863 940 R.C.S. PARIS

eDF renouvelables

*ZAE de Viargues*
*10 Avenue de la Jasse*
*34440 Colombiers*

*Tableau récapitulatif du foncier concerné par le projet*

| | Parcelles d'implantation | Parcelles survolées | Surface totale de la parcelle implantée (m²) | Surface des constructions (m²) | Adresse Lieu-Dit | Commune |
|---|---|---|---|---|---|---|
| E01 | 0B 801 | 0B 801 - 0B 798 - 0B 797 | 227 870 | 12,56 | MONTAGNE DE LA MARGERIDE | MONTS-DE-RANDON |
| E02 | 0B 801 | 0B 801 - 0B 798 | 227 870 | | | |
| E03 | 0B 802 | 0B 801 - 0B 798 - 0B 802 - 0B 803 | 112 000 | | | |
| E04 | 0B 803 | 0B 803 - 0B 802 | 561 120 | | | |
| E05 | 0B 803 | 0B 803 - 0B 802 | 561 120 | | | |
| E06 | 0B 802 | 0B 803 - 0B 802 | 112 000 | | | |

*Tableau récapitulatif des coordonnées des éoliennes*

| | Coordonnées RGF93 - Lambert 93 | | Coordonnées – DMS WGS 84 | | Caractéristiques (m) | | | Altitude au Sol (m NGF) | Altitude en bout de pale (m NGF) | Altitude des plateformes (m NGF) |
|---|---|---|---|---|---|---|---|---|---|---|
| | Abscisse | Ordonnée | Longitude (Est) | Latitude (Nord) | Hauteur d'Axe | Diam du. Rotor | Hauteur Max | | | |
| E01 | 743871,90 | 6399928,43 | 3°33'13.5529"E | 44°41'49.5190"N | 85,00 | 82,00 | 126,00 | 1454 | 1580,00 | 1454 |
| E02 | 743680,72 | 6399767,21 | 3°33'4.8150" E | 44°41'44.3371" N | | | | 1462 | 1588,00 | 1462 |
| E03 | 743498,42 | 6399591,92 | 3°32'56.4760" E | 44°41'38.6974" N | | | | 1467 | 1593,00 | 1467 |
| E04 | 743278,55 | 6399454,91 | 3°32'46.4431" E | 44°41'34.3061" N | | | | 1474 | 1600,00 | 1474 |
| E05 | 743088,33 | 6399298,68 | 3°32'37.7513" E | 44°41'29.2855" N | | | | 1465 | 1591,00 | 1465 |
| E06 | 742900,15 | 6399138,42 | 3°32'29.1516" E | 44°41'24.1336" N | | | | 1456 | 1582,00 | 1456 |

*Tableau récapitulatif des coordonnées des Postes de livraison*

| | Parcelles d'implantation | Adresse Lieu-Dits | Commune | Coordonnées RGF93 - Lambert 93 | | Coordonnées – DMS WGS 84 | | Caractéristiques (m) | | | Altitude au sol (m NGF) | Surface au sol (m2) |
|---|---|---|---|---|---|---|---|---|---|---|---|---|
| | | | | Abscisse | Ordonnée | Longitude (Est) | Latitude (Nord) | Longueur | Largeur | Hauteur | | |
| Poste de Livraison 1 | 0B 797 | MONTAGNE DE LA MARGERIDE | MONTS-DE-RANDON | 743906,32 | 6400638,39 | 3°33'15.3432" E | 44°42'12.5208" N | 8,83 | 3,06 | 3,00 | 1459 | 1462,00 |
| Poste de Livraison 2 | 0B 797 | | | 743918,68 | 6400628,78 | 3°33'15.9019" E | 44°42'12.2065" N | | | | 1460 | 1463,00 |

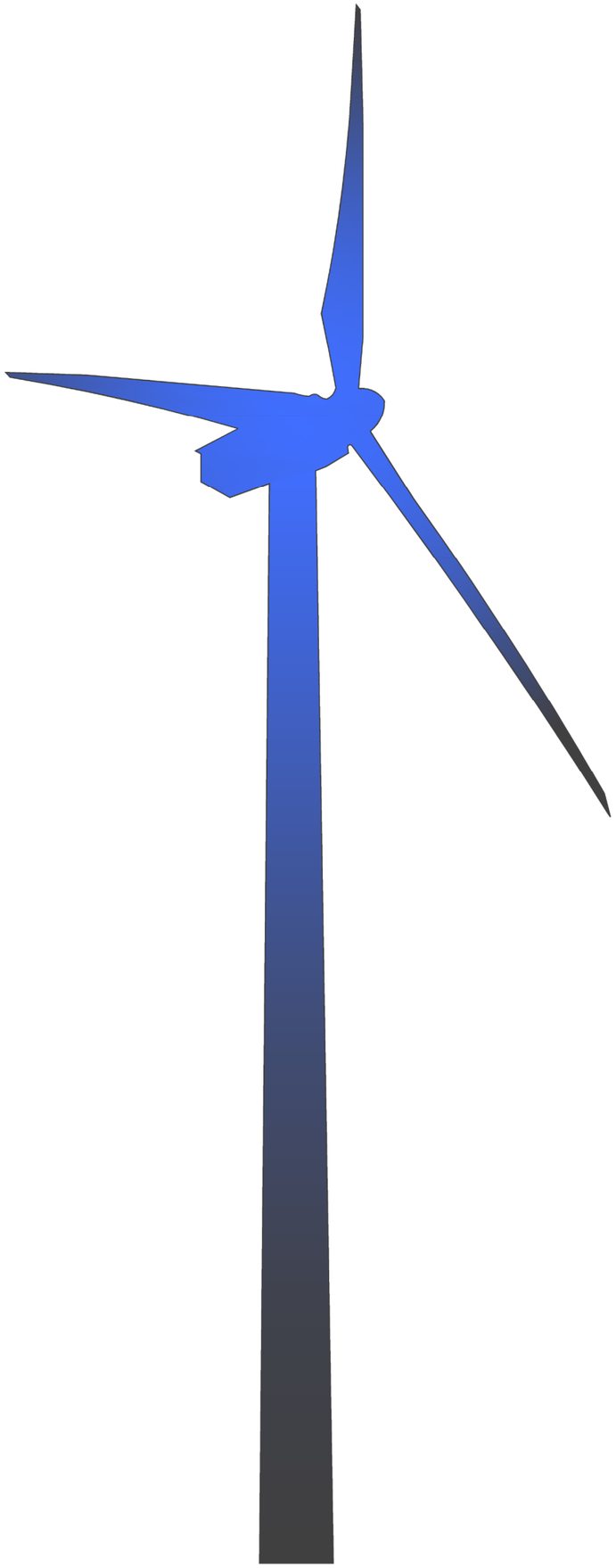

# Plans de masse des constructions

*Demande d'Autorisation Environnementale*
*Projet éolien de Croix de Bor*
*Commune des Monts-de-Randon*

**Contenu**


- Plan de masse général du projet
- Plan de masse des éoliennes E01 à E06
- Principe d'aménagement d'une aire de levage en phase travaux
- Principe d'aménagement des abords d'une éolienne en phase exploitation
- Plan du raccordement électrique inter-éoliennes


**Architecte**


I'M IN ARCHITECTURE
21 rue d'Auteuil 75016 PARIS
06 71 15 45 63 // im.in.archi@gmx.com
SARL au capital de 16500€
533 863 940 R.C.S. PARIS



EDF renouvelables
ZAE de Viargues
10 Avenue de la Jasse
34440 Colombiers

*Demande d'Autorisation Environnementale*
*Projet éolien de Croix de Bor*
*Commune des Monts-de-Randon*

## *Plan de masse général du projet*

### *Légende*

*E01 à E06*

- Zone de survol des pales
- Eolienne projet
- Plateforme de levage
- Plateforme pour stockage des pales
- Accès à créer
- Accès existant à modifier
- Accès existant
- Talus
- Parcelle d'implantation du projet
- Parcelle survolée par l'éolienne
- Poste de livraison
- Citerne
- Limite communale

### *Echelle 1/10000*

0m 250m 500m

N O E S

### *Architecte*


**I'M IN ARCHITECTURE**
21 rue d'Auteuil 75016 PARIS
06 71 15 45 63 // im.in.archi@gmx.com
SARL au capital de 16500€
533 863 940 R.C.S. PARIS



EDF renouvelables
*ZAE de Viargues*
*10 Avenue de la Jasse*
*34440 Colombiers*


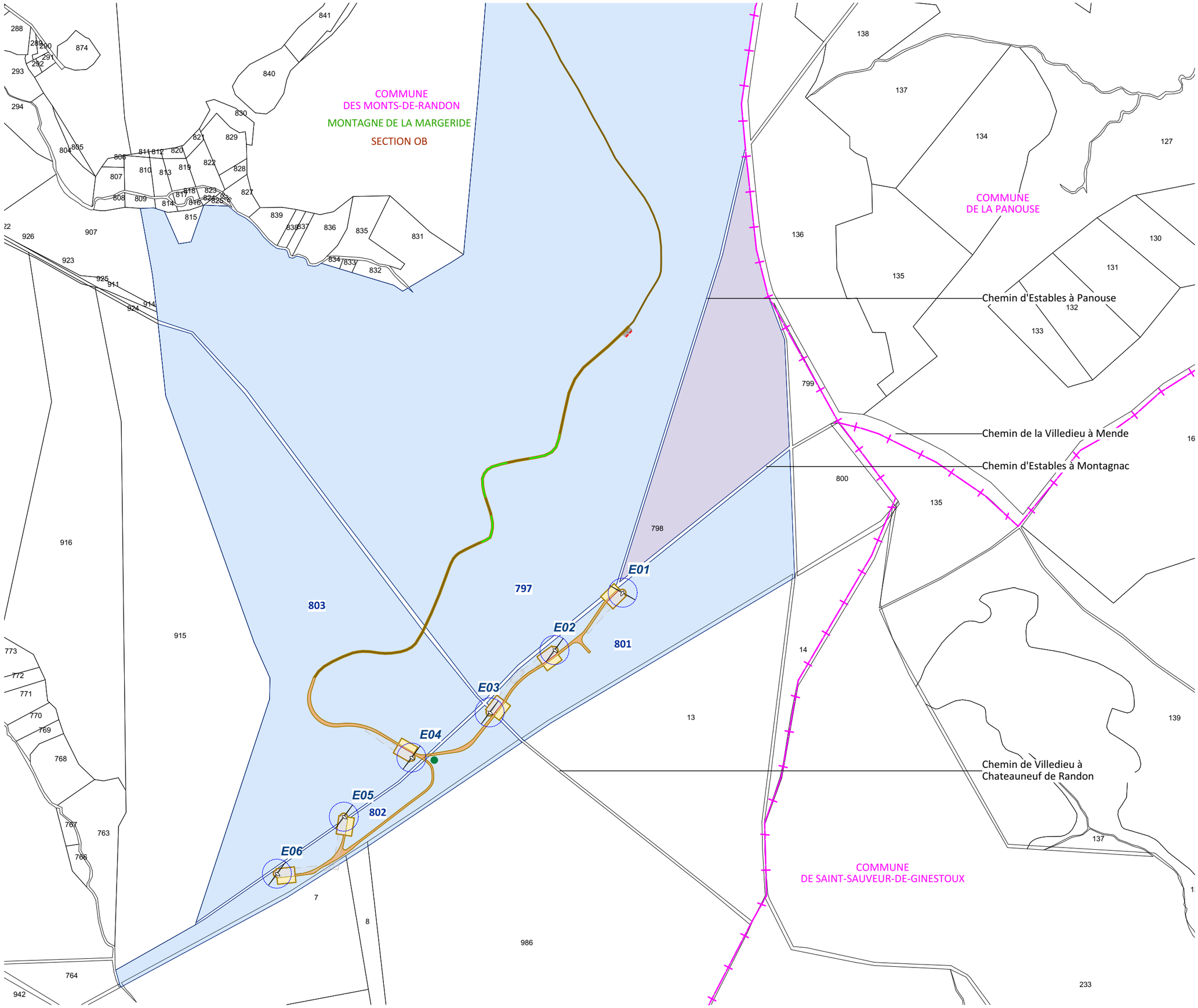


**6** **CARTES ET PLANS**

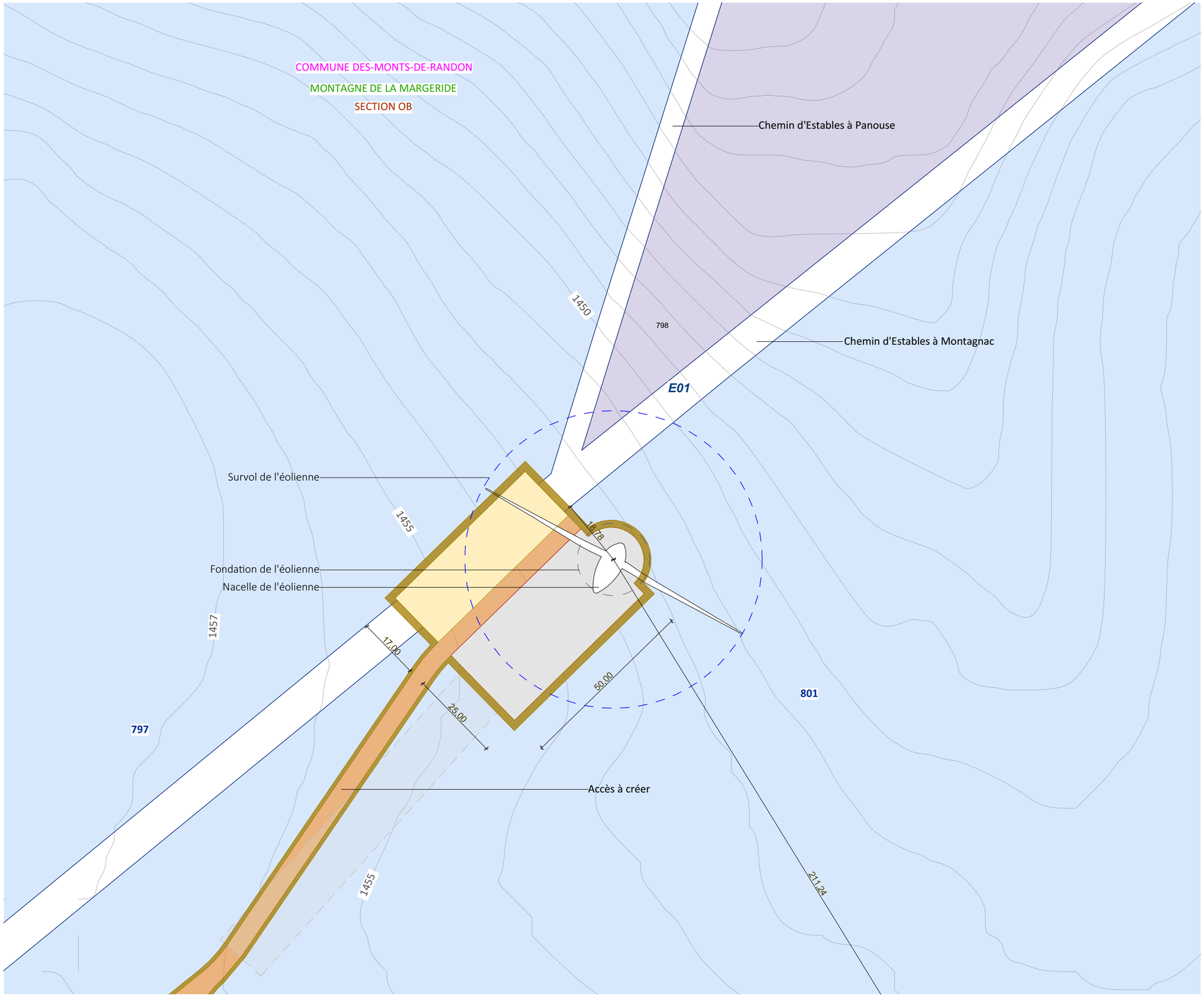


**Demande d'Autorisation Environnementale**
**Projet éolien de Croix de Bor**
**Commune des Monts-de-Randon**

## Plan de masse Eolienne E01

E01

### Légende

- Zone de survol des pales
- Eolienne projet
- Plateforme de levage
- Plateforme pour stockage des pales
- Accès à créer
- Accès existant à modifier
- Talus
- Parcelle d'implantation du projet
- Parcelle survolée par l'éolienne
- Courbes de niveaux

**Coordonnées de l'éolienne E01:**
Projection Lambert 93
X = 743871,90
Y = 6399928,43
Z = 1454 m

**Echelle 1/1000**

0m 25m 50m

N O E S

### Architecte

I'M IN ARCHITECTURE
21 rue d'Auteuil 75016 PARIS
06 71 15 45 63 // im.in.archi@gmx.com
SARL au capital de 16500€
533 863 940 R.C.S. PARIS

EDF renouvelables
ZAE de Viargues
10 Avenue de la Jasse
34440 Colombiers

*Demande d'Autorisation Environnementale*
*Projet éolien de Croix de Bor*
*Commune des Monts-de-Randon*

## Plan de masse Eolienne E02

### Légende

E02
- Zone de survol des pales
- Eolienne projet
- Plateforme de levage
- Plateforme pour stockage des pales
- Accès à créer
- Talus
- Parcelle d'implantation du projet
- Courbes de niveaux

**Coordonnées de l'éolienne E02:**
Projection Lambert 93
X = 743680,72
Y = 6399767,21
Z = 1462 m

**Echelle 1/1000**

0m 25m 50m

N O E S

### Architecte


**I'M IN ARCHITECTURE**
21 rue d'Auteuil 75016 PARIS
06 71 15 45 63 // im.in.archi@gmx.com
SARL au capital de 16500€
533 863 940 R.C.S. PARIS



EDF renouvelables

*ZAE de Viargues*
*10 Avenue de la Jasse*
*34440 Colombiers*


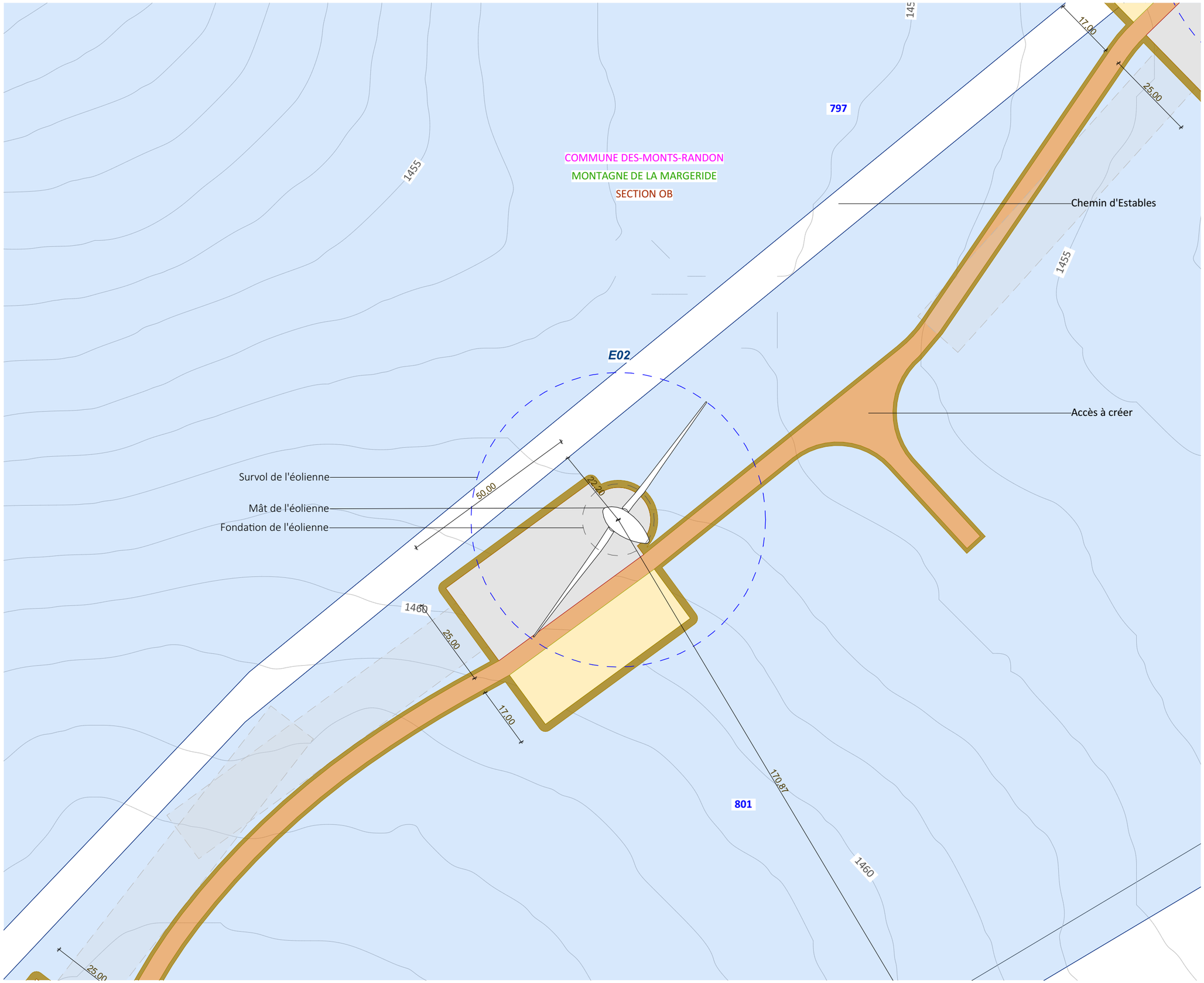

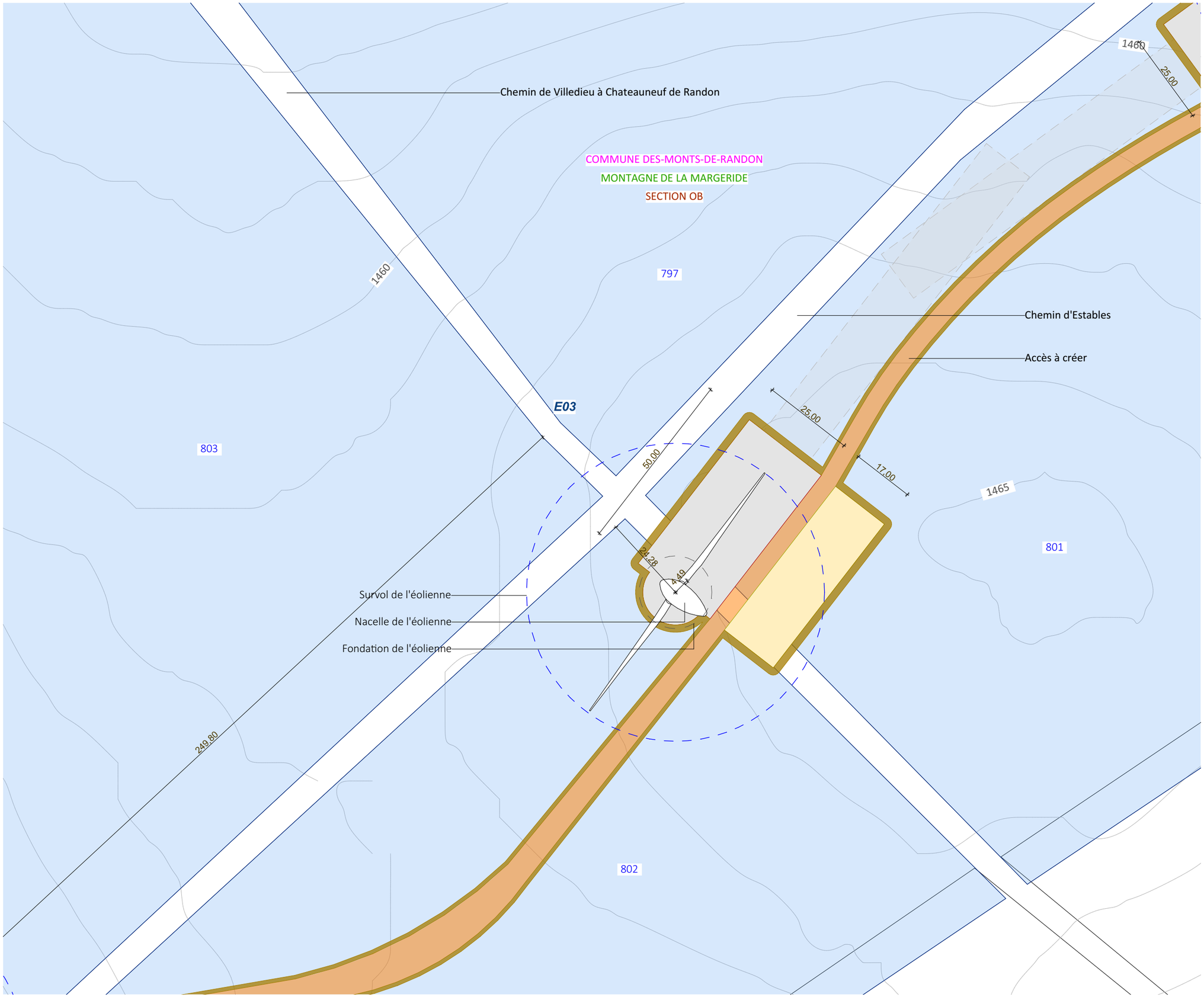


*Demande d'Autorisation Environnementale*
*Projet éolien de Croix de Bor*
*Commune des Monts-de-Randon*

## *Plan de masse Eolienne E03*

### *Légende*

*E03*

- Zone de survol des pales
- Eolienne projet
- Plateforme de levage
- Plateforme pour stockage des pales
- Accès à créer
- Talus
- Parcelle d'implantation du projet
- Courbes de niveaux

***Coordonnées de l'éolienne E03:***
*Projection Lambert 93*
*X = 743498,42*
*Y = 6399591,92*
*Z = 1467m*

***Echelle 1/1000***

0m 25m 50m

N O E S

### *Architecte*

**I'M IN ARCHITECTURE**
21 rue d'Auteuil 75016 PARIS
06 71 15 45 63 // im.in.archi@gmx.com
SARL au capital de 16500€
533 863 940 R.C.S. PARIS

EDF renouvelables

*ZAE de Viargues*
*10 Avenue de la Jasse*
*34440 Colombiers*

*Demande d'Autorisation Environnementale*
*Projet éolien de Croix de Bor*
*Commune des Monts-de-Randon*

## *Plan de masse Eolienne E04*

### *Légende*

*E04*
Zone de survol des pales
Eolienne projet
Plateforme de levage
Plateforme pour stockage des pales
Accès à créer
Talus
Parcelle d'implantation du projet
Citerne
Courbes de niveaux

***Coordonnées de l'éolienne E04:***
*Projection Lambert 93*
*X = 743278,55*
*Y = 6399454,91*
*Z = 1474 m*

### *Echelle 1/1000*

0m 25m 50m

N O E S

### *Architecte*


**I'M IN ARCHITECTURE**
21 rue d'Auteuil 75016 PARIS
06 71 15 45 63 // im.in.archi@gmx.com
SARL au capital de 16500€
533 863 940 R.C.S. PARIS



EDF renouvelables

*ZAE de Viargues*
*10 Avenue de la Jasse*
*34440 Colombiers*


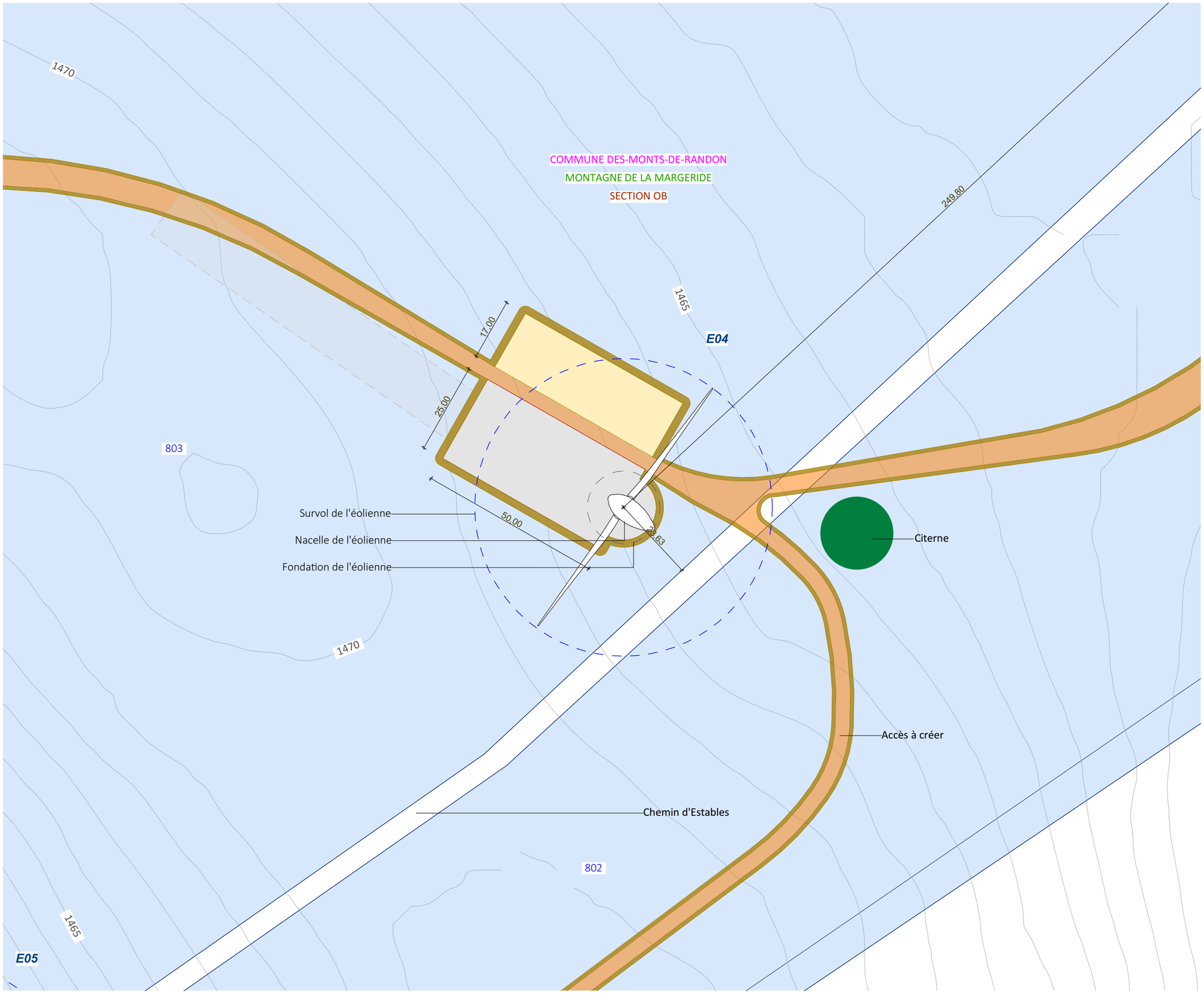

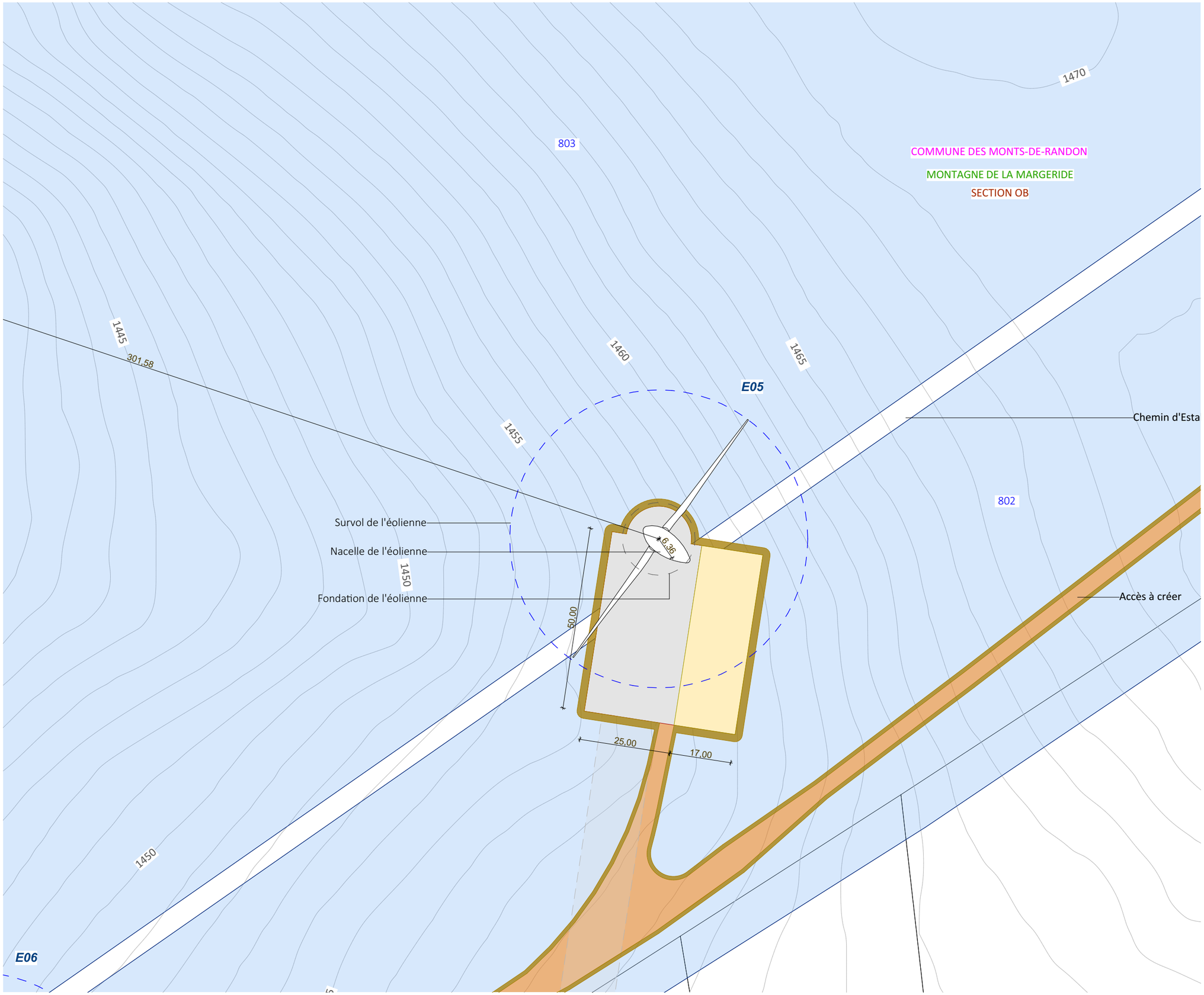


**Demande d'Autorisation Environnementale**
**Projet éolien de Croix de Bor**
**Commune des Monts-de-Randon**

## Plan de masse Eolienne E05

### Légende

E05

- Zone de survol des pales
- Eolienne projet
- Plateforme de levage
- Plateforme pour stockage des pales
- Accès à créer
- Talus
- Parcelle d'implantation du projet
- Courbes de niveaux

**Coordonnées de l'éolienne E05:**
Projection Lambert 93
X = 743088,33
Y = 6399298,68
Z = 1465 m

**Echelle 1/1000**

0m 25m 50m

N O E S

### Architecte

I'M IN ARCHITECTURE
21 rue d'Auteuil 75016 PARIS
06 71 15 45 63 // im.in.archi@gmx.com
SARL au capital de 16500€
533 863 940 R.C.S. PARIS

EDF renouvelables
ZAE de Viargues
10 Avenue de la Jasse
34440 Colombiers

*Demande d'Autorisation Environnementale*
*Projet éolien de Croix de Bor*
*Commune des Monts-de-Randon*

## *Plan de masse Eolienne E06*

### *Légende*

*E06*

- Zone de survol des pales
- Eolienne projet
- Plateforme de levage
- Plateforme pour stockage des pales
- Accès à créer
- Talus
- Parcelle d'implantation du projet
- Courbes de niveaux

***Coordonnées de l'éolienne E06:***
***Projection Lambert 93***
***X = 742900,15***
***Y = 6399138,42***
***Z = 1465 m***

### *Echelle 1/1000*

0m 25m 50m

N O E S

### *Architecte*


**I'M IN ARCHITECTURE**
21 rue d'Auteuil 75016 PARIS
06 71 15 45 63 // im.in.archi@gmx.com
SARL au capital de 16500€
533 863 940 R.C.S. PARIS



EDF renouvelables

*ZAE de Viargues*
*10 Avenue de la Jasse*
*34440 Colombiers*


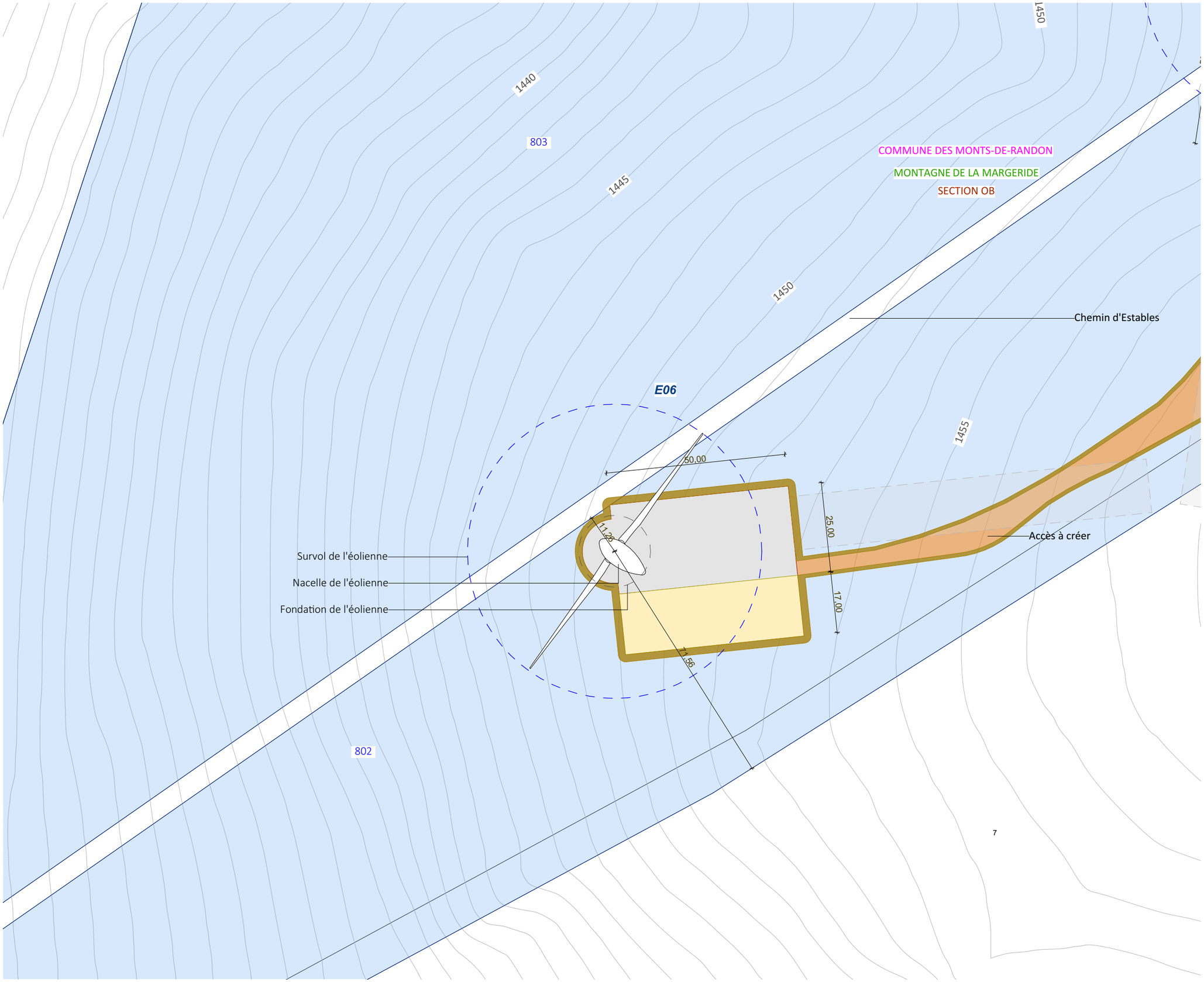

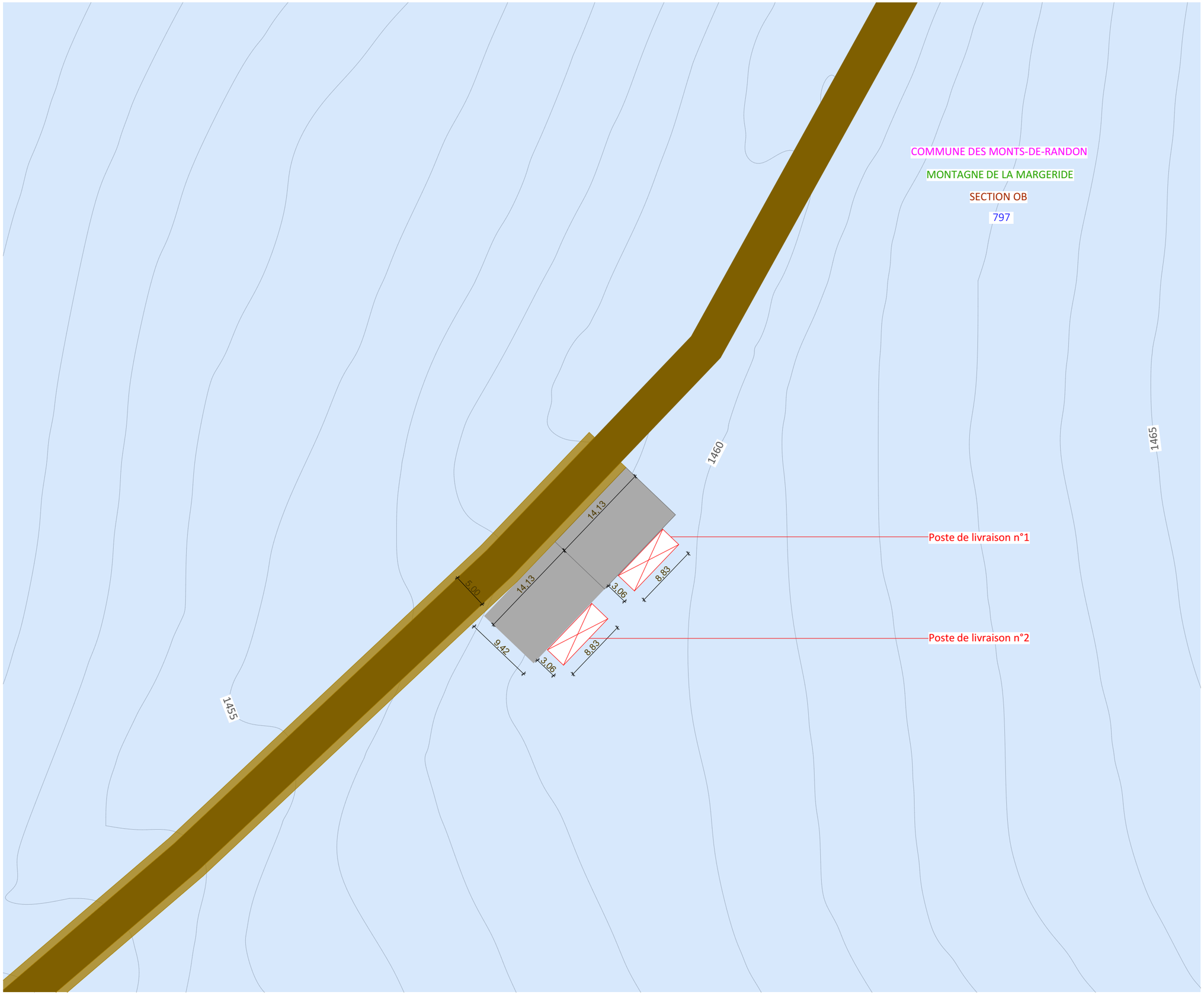


*Demande d'Autorisation Environnementale*
*Projet éolien de Croix de Bor*
*Commune des Monts-de-Randon*

## *Plan de masse du Poste de livraison 1*

### *Légende*

*PDL 1 et 2*

- Poste de livraison
- Accès existant
- Talus
- Parcelle d'implantation du projet
- Courbes de niveaux

***Coordonnées du poste de livraison 1:***
*Projection Lambert 93*
*X = 743906,31*
*Y = 6400638,38*
*Z = 1459 m*

***Coordonnées du poste de livraison 2:***
*Projection Lambert 93*
*X = 743918,68*
*Y = 6400628,78*
*Z = 1460 m*

### *Echelle 1/500*

0m 12.5m 25m

N O E S

### *Architecte*

**I'M IN ARCHITECTURE**
21 rue d'Auteuil 75016 PARIS
06 71 15 45 63 // im.in.archi@gmx.com
SARL au capital de 16500€
533 863 940 R.C.S. PARIS

EDF renouvelables

*ZAE de Viargues*
*10 Avenue de la Jasse*
*34440 Colombiers*

*Demande d'Autorisation Environnementale*
*Projet éolien de Croix de Bor*
*Commune des Monts-de-Randon*

## *Principe d'aménagement d'une aire de levage en phase travaux*

Dimensions de la plateforme :

50 x 25 m

Dimensions de l'air de stockage temporaire:

50 x 17 m

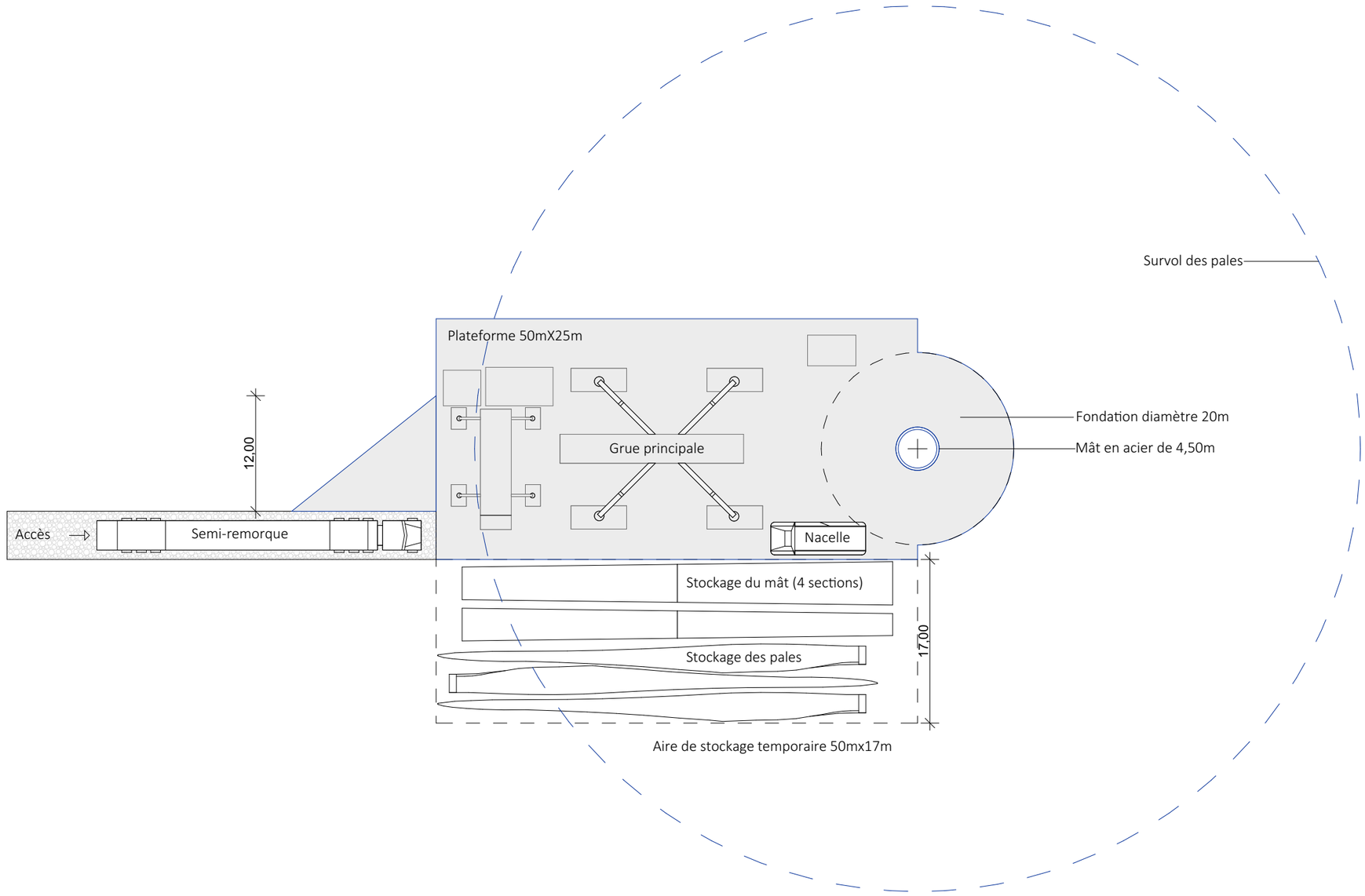


***Echelle 1/500***

0m 12.5m 25m

N O E S

***Architecte***


**I'M IN ARCHITECTURE**
21 rue d'Auteuil 75016 PARIS
06 71 15 45 63 // im.in.archi@gmx.com
SARL au capital de 16500€
533 863 940 R.C.S. PARIS



EDF renouvelables

*ZAE de Viargues*
*10 Avenue de la Jasse*
*34440 Colombiers*

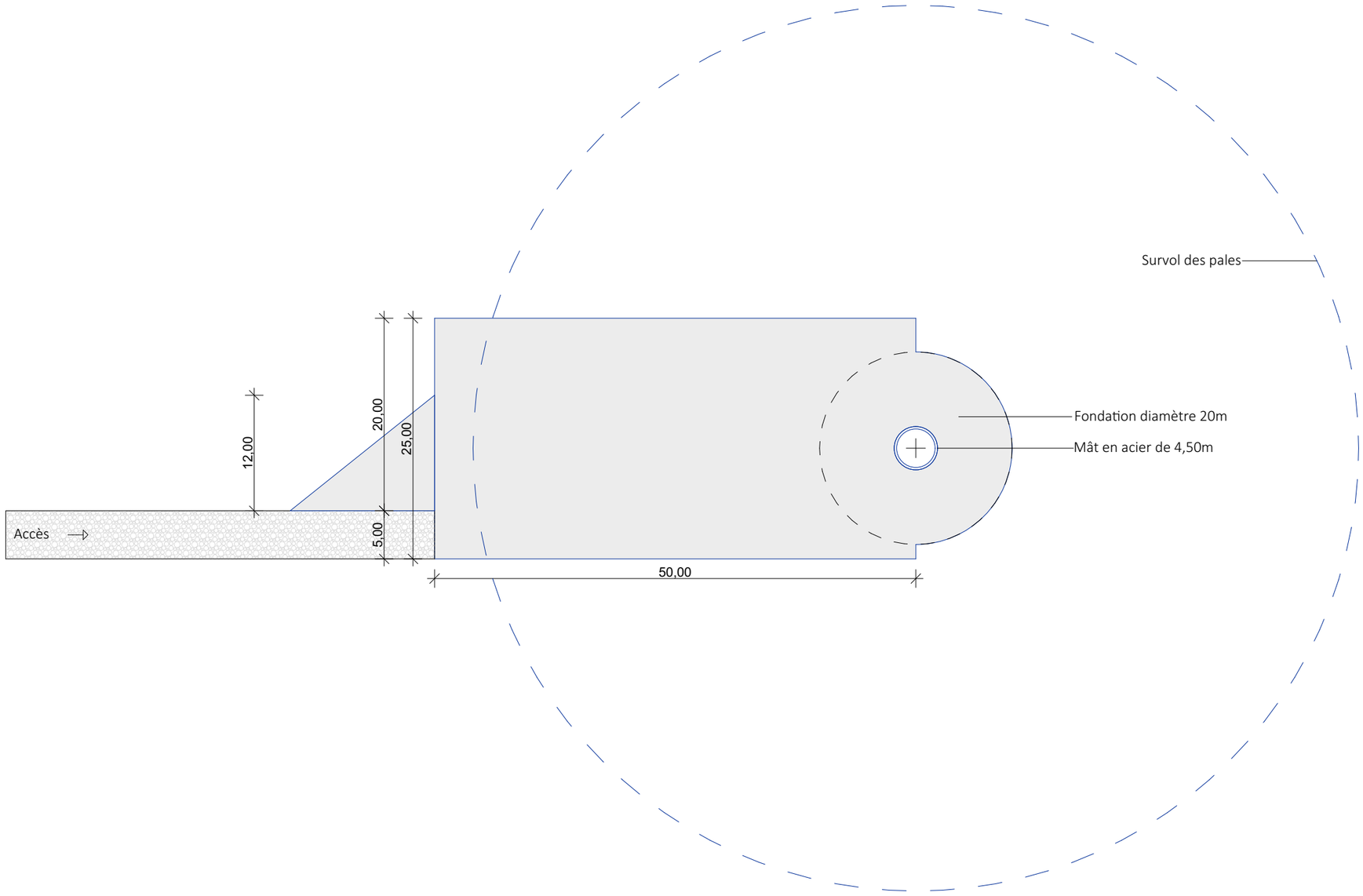


*Demande d'Autorisation Environnementale*
*Projet éolien de Croix de Bor*
*Commune des Monts-de-Randon*

***Principe d'aménagement des abords d'une éolienne en phase exploitation***

## Légende

Dimensions de la plateforme :

50 x 25 m

## Echelle 1/500

0m 12.5m 25m

N O E S

## Architecte

**I'M IN ARCHITECTURE**
21 rue d'Auteuil 75016 PARIS
06 71 15 45 63 // im.in.archi@gmx.com
SARL au capital de 16500€
533 863 940 R.C.S. PARIS

EDF renouvelables

*ZAE de Viargues*
*10 Avenue de la Jasse*
*34440 Colombiers*

*Demande d'Autorisation Environnementale*
*Projet éolien de Croix de Bor*
*Commune des Monts-de-Randon*

## *Plan du raccordemment électrique inter-éolienne*

### *Légende*

*E01 à E06*

- Zone de survol des pales
- Eolienne projet
- Plateforme de levage
- Plateforme pour stockage des pales
- Accès à créer
- Accès existant à modifier
- Accès existant
- Talus
- Parcelle d'implantation du projet
- Parcelle survolée par l'éolienne
- Poste de livraison
- Citerne
- Limite communale
- Raccordement électrique

### *Echelle 1/10000*

0m 25m 50m

N O E S

### *Architecte*


**I'M IN ARCHITECTURE**
21 rue d'Auteuil 75016 PARIS
06 71 15 45 63 // im.in.archi@gmx.com
SARL au capital de 16500€
533 863 940 R.C.S. PARIS



EDF renouvelables

*ZAE de Viargues*
*10 Avenue de la Jasse*
*34440 Colombiers*


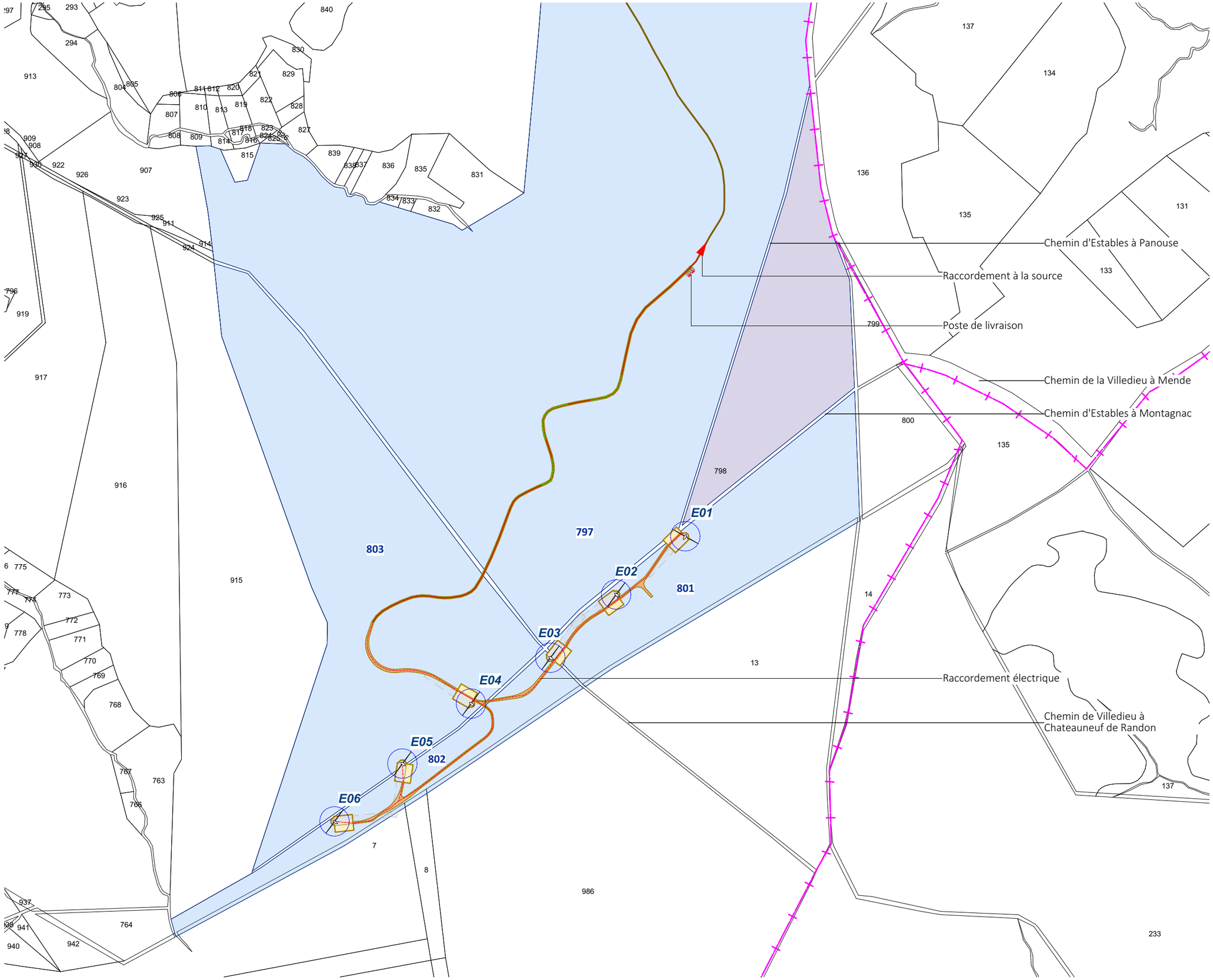

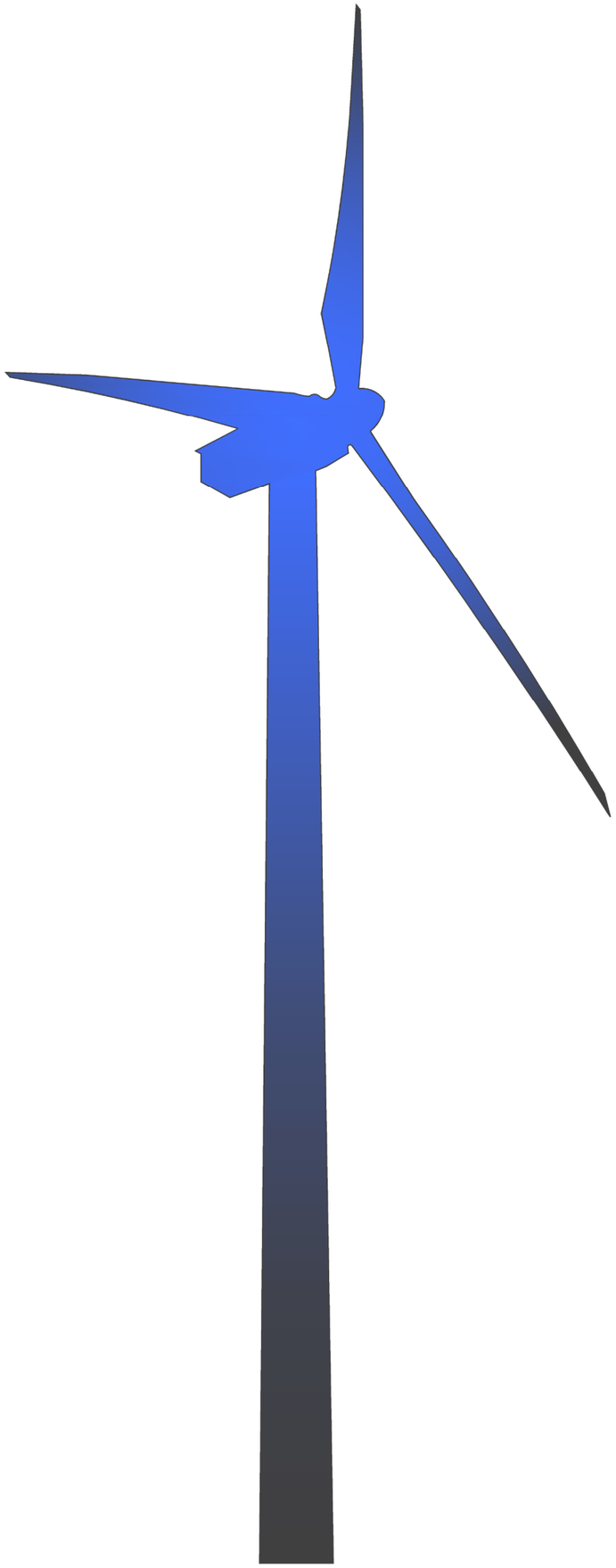

# Plans des façades et des toitures

*Demande d'Autorisation Environnementale*
*Projet éolien de Croix de Bor*
*Commune des Monts-de-Randon*

**Contenu**

*Plan des façades et des toitures :*

*- Plan modèle du type d'éolienne*

**Architecte**


I'M IN ARCHITECTURE
21 rue d'Auteuil 75016 PARIS
06 71 15 45 63 // im.in.archi@gmx.com
SARL au capital de 16500€
533 863 940 R.C.S. PARIS



eDF renouvelables

*ZAE de Viargues*
*10 Avenue de la Jasse*
*34440 Colombiers*

*Demande d'Autorisation Environnementale*
*Projet éolien de Croix de Bor*
*Commune des Monts-de-Randon*

## *Plan modèle du type d'éolienne concernée*

Note :

Les éoliennes seront blanches d'un RAL 7035 conformément à l'arrêté du 13 novembre 2009.

***Echelle 1/750***

0m 8.75m 37.5m

***Architecte***


**I'M IN ARCHITECTURE**
21 rue d'Auteuil 75016 PARIS
06 71 15 45 63 // im.in.archi@gmx.com
SARL au capital de 16500€
533 863 940 R.C.S. PARIS



EDF renouvelables

*ZAE de Viargues*
*10 Avenue de la Jasse*
*34440 Colombiers*


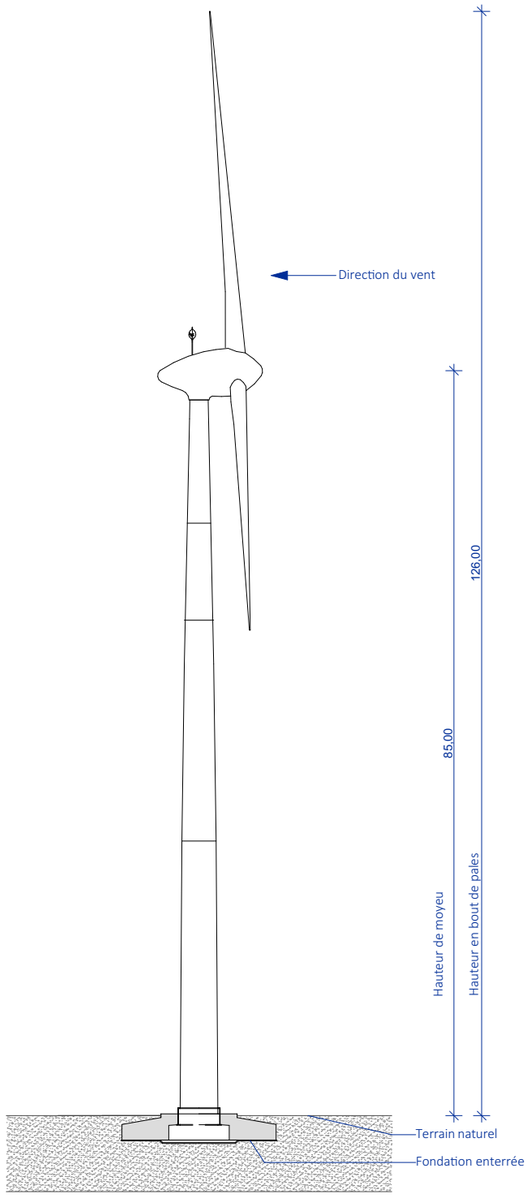


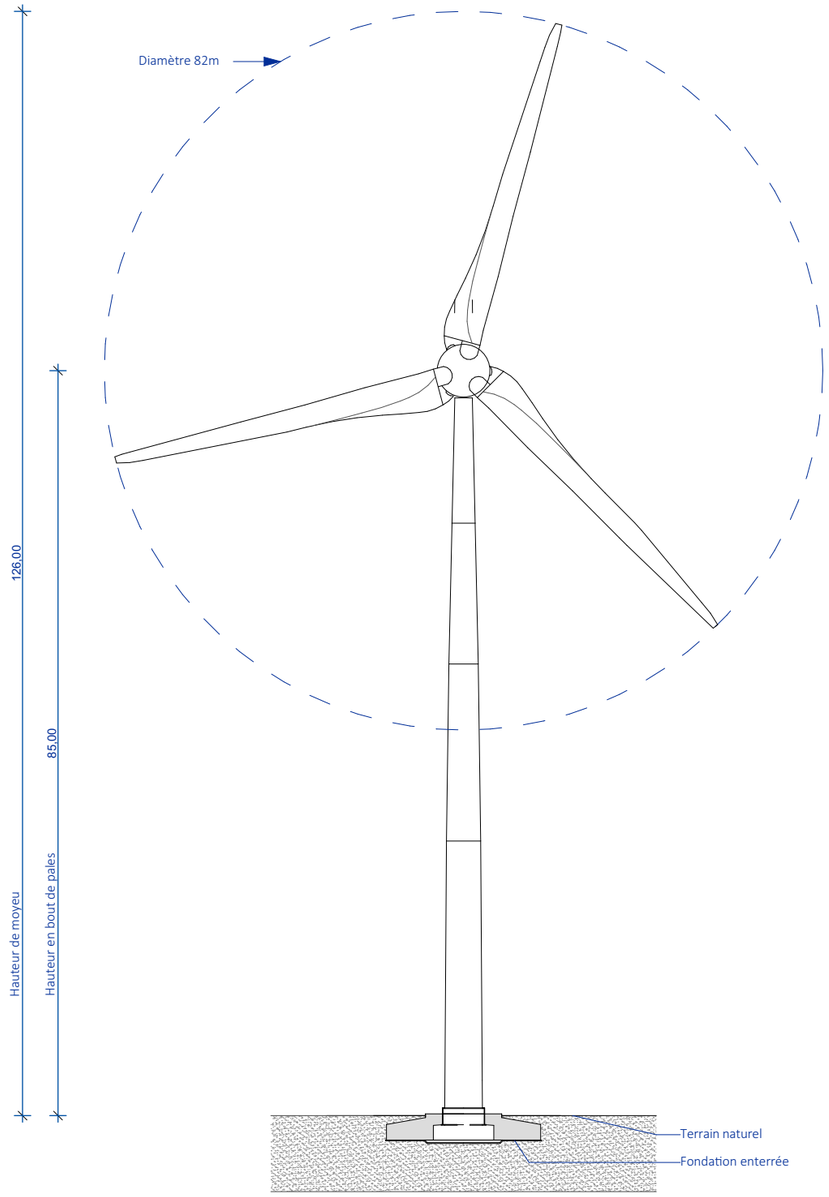

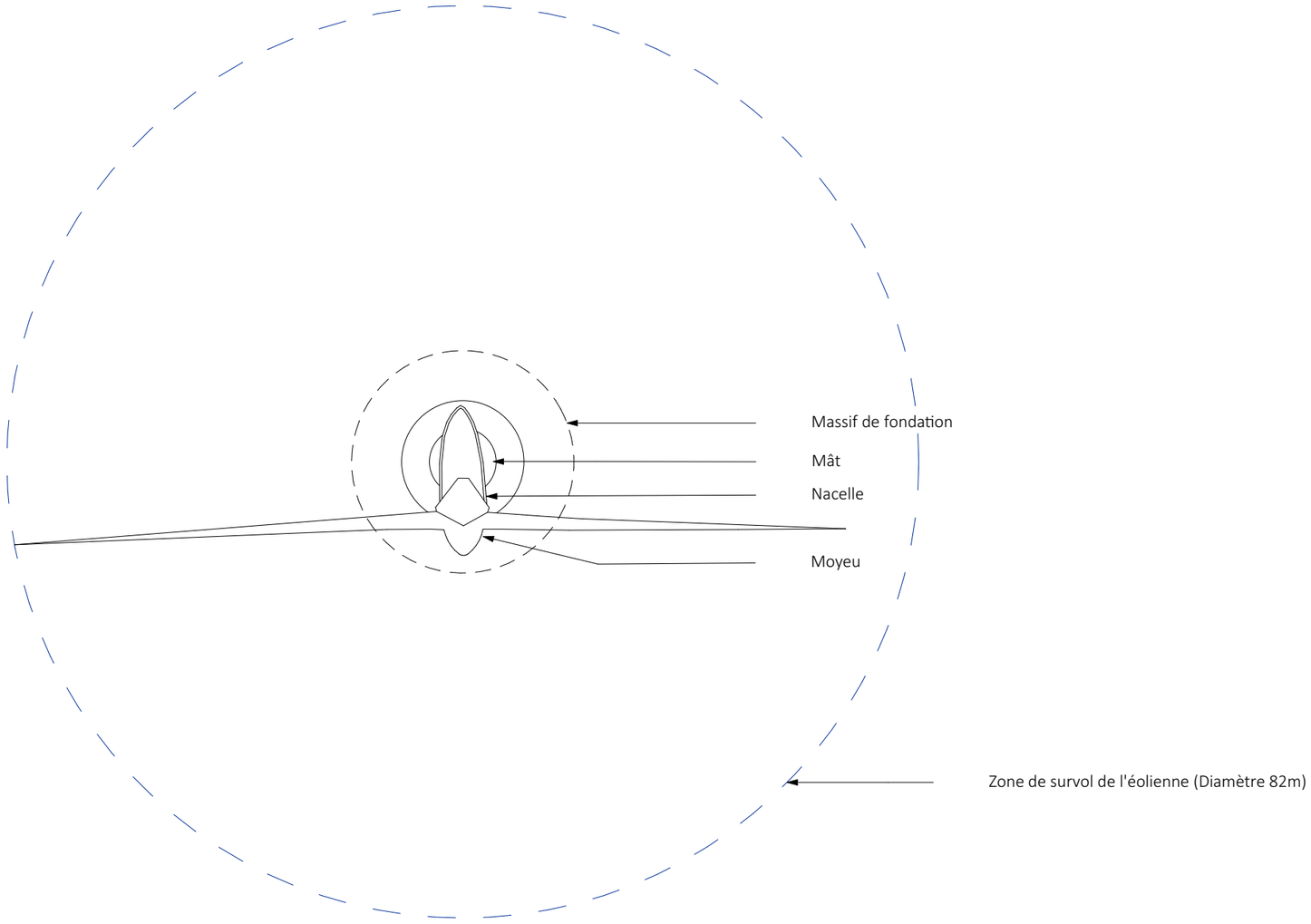


*Demande d'Autorisation Environnementale*
*Projet éolien de Croix de Bor*
*Commune des Monts-de-Randon*

***Plan modèle du type d'éolienne concernée***

Note :

Les éoliennes seront blanches d'un RAL 7035 conformément à l'arrêté du 13 novembre 2009.

***Echelle 1/400***

0m 10m 20m

***Architecte***

**I'M IN ARCHITECTURE**
21 rue d'Auteuil 75016 PARIS
06 71 15 45 63 // im.in.archi@gmx.com
SARL au capital de 16500€
533 863 940 R.C.S. PARIS

EDF renouvelables

*ZAE de Viargues*
*10 Avenue de la Jasse*
*34440 Colombiers*

*Demande d'Autorisation Environnementale*
*Projet éolien de Croix de Bor*
*Commune des Monts-de-Randon*

## *Plan modèle des postes de livraison 1, 2 et 3*

### *Légende*

Caractéristiques du PDL :

Surface de plancher de 24,68 m2

Longueur de 8.83 m

Largeur de 3.06 m

Hauteur de 3 m

PDL 1

Terrain naturel : +1459 m NGF
Acrotère : +1462 m NGF

PDL 2

Terrain naturel : +1460 m NGF
Acrotère : +1463 m NGF

### *Echelle 1/75*

0m 1.87m 3.75m

### *Architecte*


**I'M IN ARCHITECTURE**
21 rue d'Auteuil 75016 PARIS
06 71 15 45 63 // im.in.archi@gmx.com
SARL au capital de 16500€
533 863 940 R.C.S. PARIS



EDF renouvelables

*ZAE de Viargues*
*10 Avenue de la Jasse*
*34440 Colombiers*


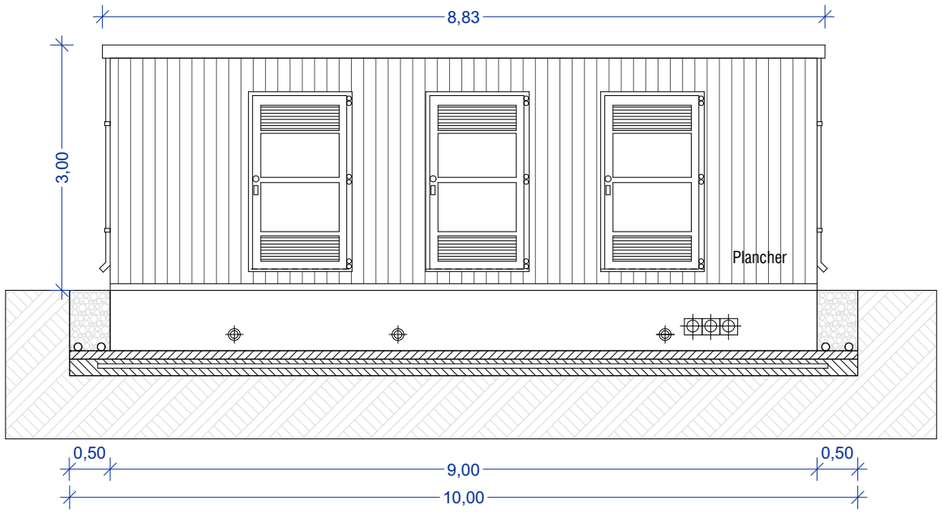


Vue nord-ouest

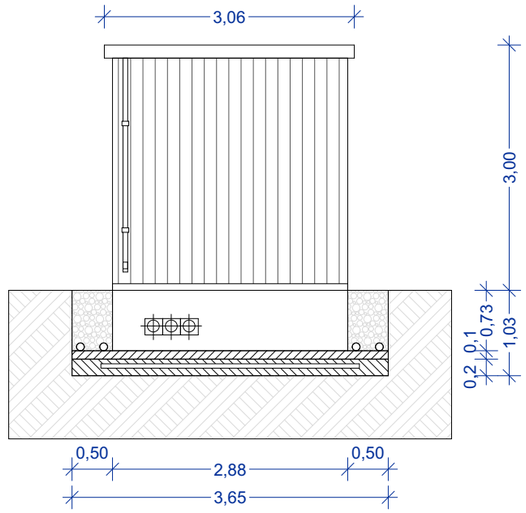


Vue sud-ouest

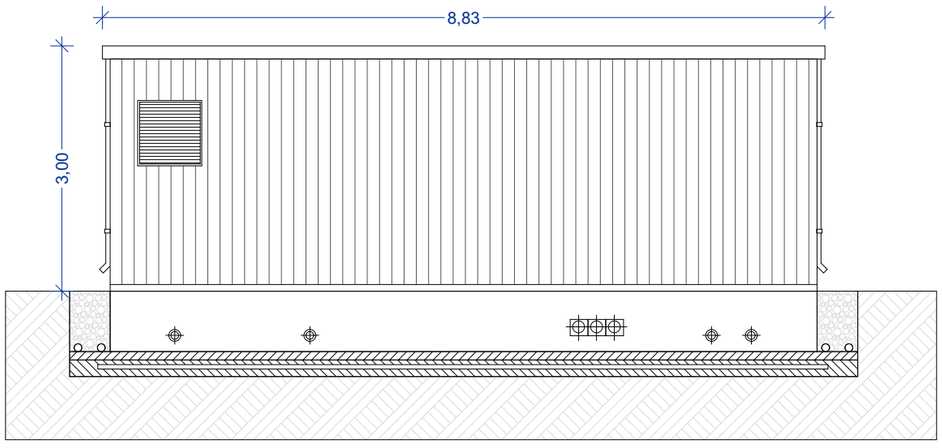


Vue de sud-est

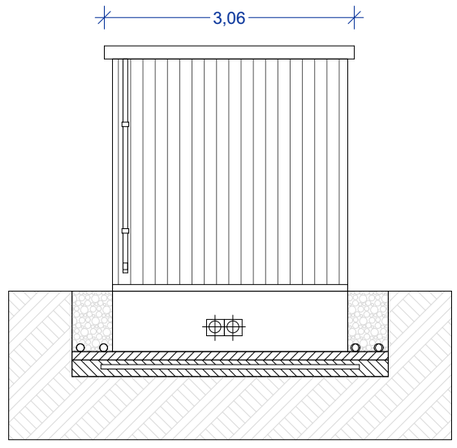


Vue nord-est

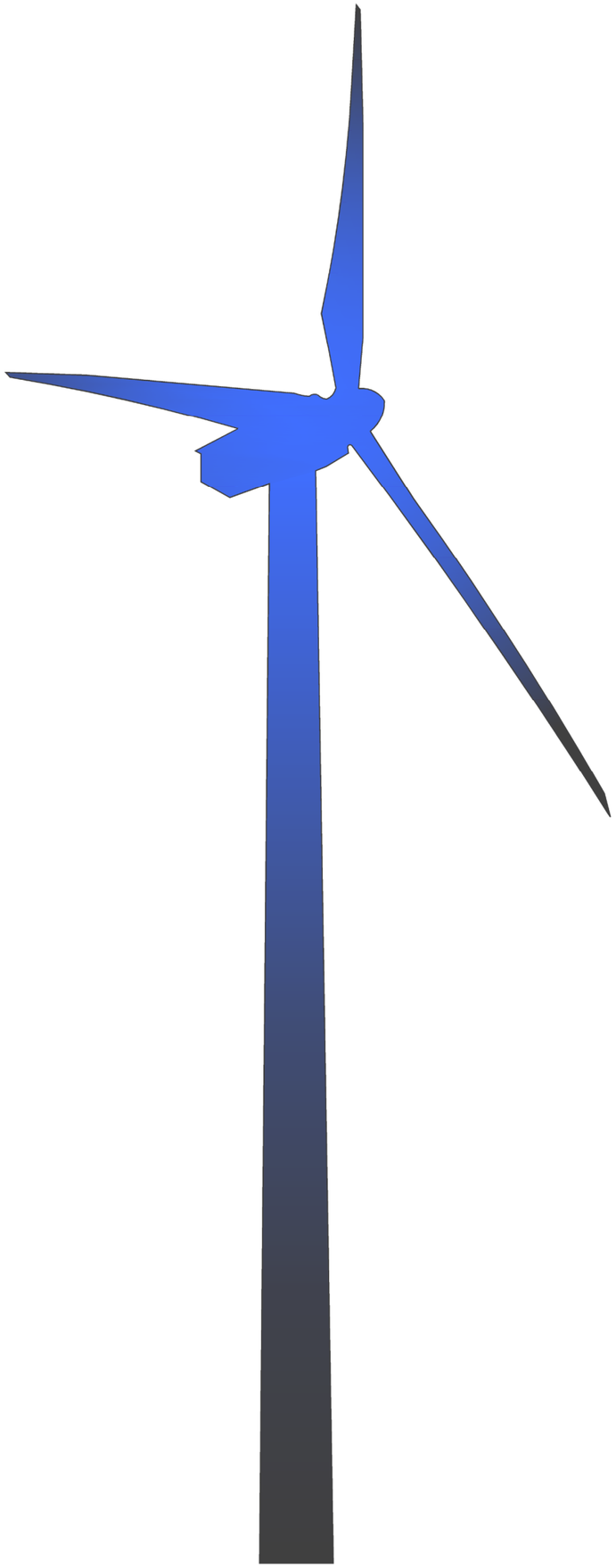

# Plans en coupe du terrain et de la construction

*Demande d'Autorisation Environnementale*
*Projet éolien de Croix de Bor*
*Commune des Monts-de-Randon*

- *Profil en long du terrain et des éoliennes dans l'axe du projet*
- *Vue en coupe d'une aire de montage*
- *Vue en coupe d'une éolienne*
- *Vue en coupe d'un poste de livraison électrique*


*Architecte*

**I'M IN ARCHITECTURE**
21 rue d'Auteuil 75016 PARIS
06 71 15 45 63 // im.in.archi@gmx.com
SARL au capital de 16500€
533 863 940 R.C.S. PARIS

eDF renouvelables

*ZAE de Viargues*
*10 Avenue de la Jasse*
*34440 Colombiers*

*Demande d'Autorisation Environnementale*
*Projet éolien de Croix de Bor*
*Commune des Monts-de-Randon*

## *Plan de localisation des profils de coupe*

### *Légende*

Localisation des traits de coupe

*E01 à E06*

- Zone de survol des pales
- Eolienne projet
- Plateforme de levage
- Plateforme pour stockage des pales
- Accès à créer
- Accès existant à modifier
- Accès existant
- Talus
- Parcelle d'implantation du projet
- Parcelle survolée par l'éolienne
- Poste de livraison
- Citerne
- Limite communale

### *Echelle 1/10000*

0m 250m 500m

### *Architecte*


**I'M IN ARCHITECTURE**
21 rue d'Auteuil 75016 PARIS
06 71 15 45 63 // im.in.archi@gmx.com
SARL au capital de 16500€
533 863 940 R.C.S. PARIS



EDF renouvelables
*ZAE de Viargues*
*10 Avenue de la Jasse*
*34440 Colombiers*


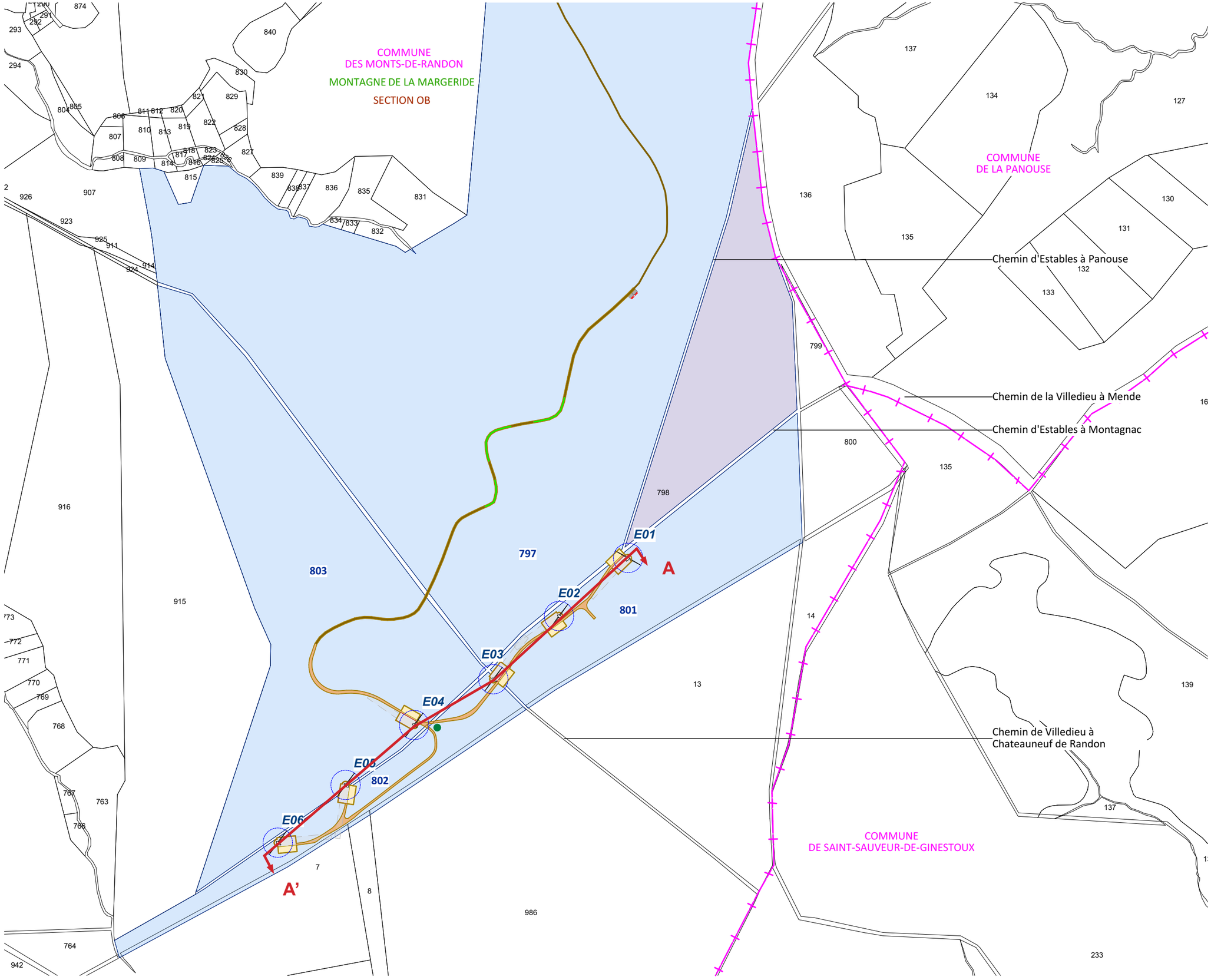

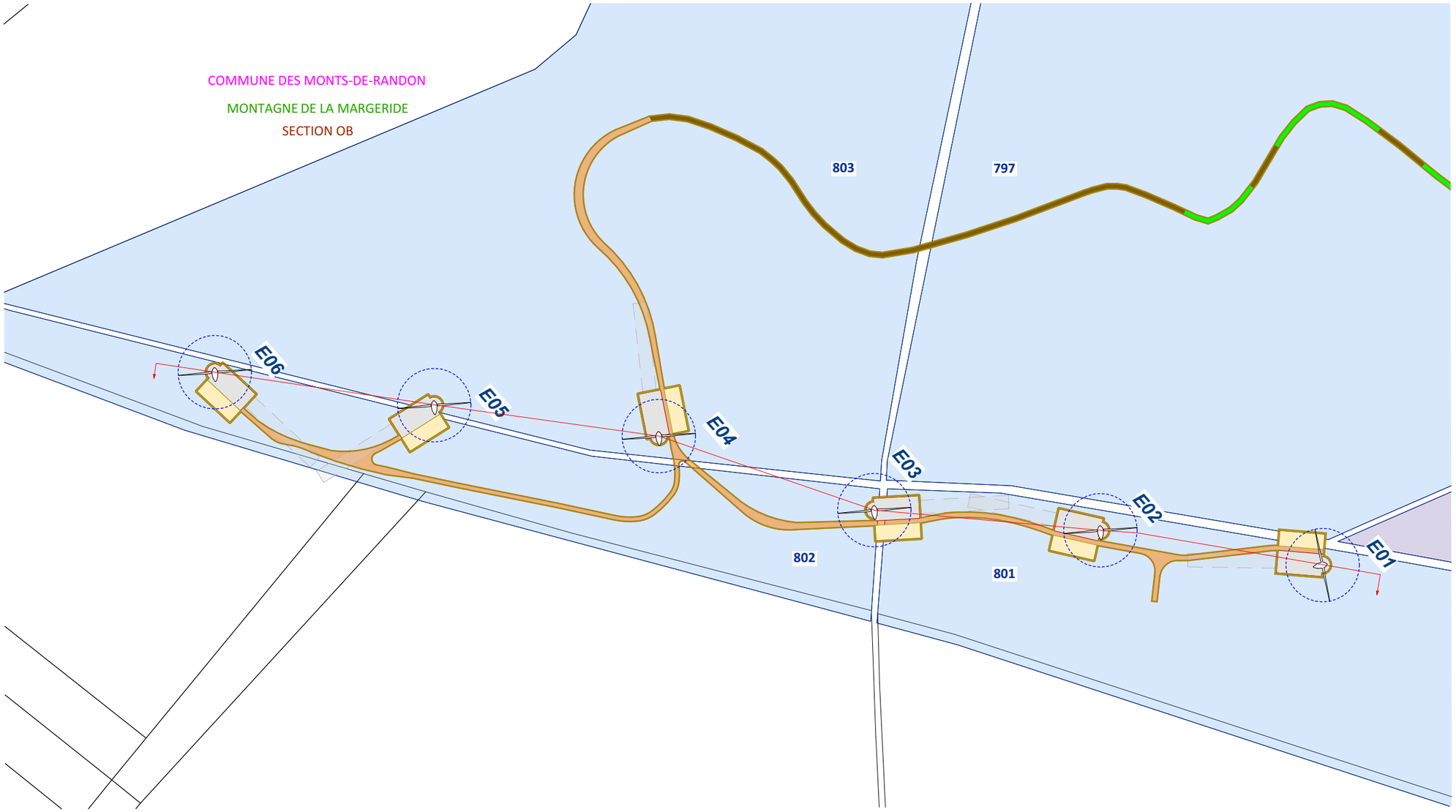


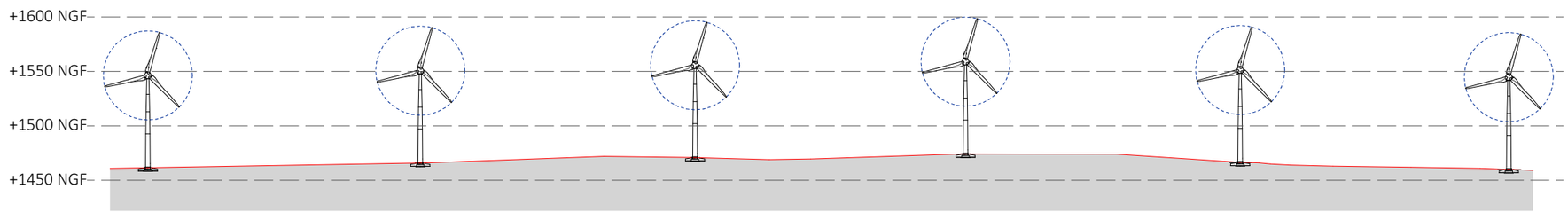


| EOLIENNES | E01 | | E02 | | E03 | | E04 | | E05 | | E06 |
|---|---|---|---|---|---|---|---|---|---|---|---|
| Distance partielles et cumulées (m) | 0.00 | 250.6 | 250.6 | 252.9 | 503.5 | 253.9 | 757.4 | 252.6 | 1010 | 247.2 | 1257.2 |
| Altitudes au sol des éoliennes (m NGF) | 1454 | | 1462 | | 1467 | | 1474 | | 1465 | | 1456 |

***Demande d'Autorisation Environnementale***
***Projet éolien de Croix de Bor***
***Commune des Monts-de-Randon***

## *Profil en long du terrain et des éoliennes E01 à E03 dans l'axe du projet*

- Zone de survol des pales
- Eolienne projet
- Plateforme de levage
- Plateforme pour stockage des pales
- Accès à créer
- Accès existant à modifier
- Talus
- Parcelle d'implantation du projet
- Parcelle survolée par l'éolienne
- Terrain naturel

***Echelle 1/5000***

0m 50m 100m 150m 200m

***Architecte***

**I'M IN ARCHITECTURE**
21 rue d'Auteuil 75016 PARIS
06 71 15 45 63 // im-in.archi@gmx.com
SARL au capital de 16500€
533 863 940 R.C.S. PARIS

EDF renouvelables
*ZAE de Viargues*
*10 Avenue de la Jasse*
*34440 Colombiers*

*Demande d'Autorisation Environnementale*
*Projet éolien de Croix de Bor*
*Commune des Monts-de-Randon*

## *Vue en coupe type d'une aire de montage*

### *Légende*

- Zone de survol des pales
- Eolienne projet
- Plateforme de levage
- Plateforme pour stockage des pales
- Accès à créer
- Accès existant à modifier
- Talus
- Parcelle d'implantation du projet

- Terrain naturel
- Plateforme
- Fondation
- Déblai

### *Echelle 1/1000*

0m 25m 50m

### *Echelle 1/500*

0m 12.5m 20m

### *Architecte*


**I'M IN ARCHITECTURE**
21 rue d'Auteuil 75016 PARIS
06 71 15 45 63 // im.in.archi@gmx.com
SARL au capital de 16500€
533 863 940 R.C.S. PARIS



EDF renouvelables

*ZAE de Viargues*
*10 Avenue de la Jasse*
*34440 Colombiers*


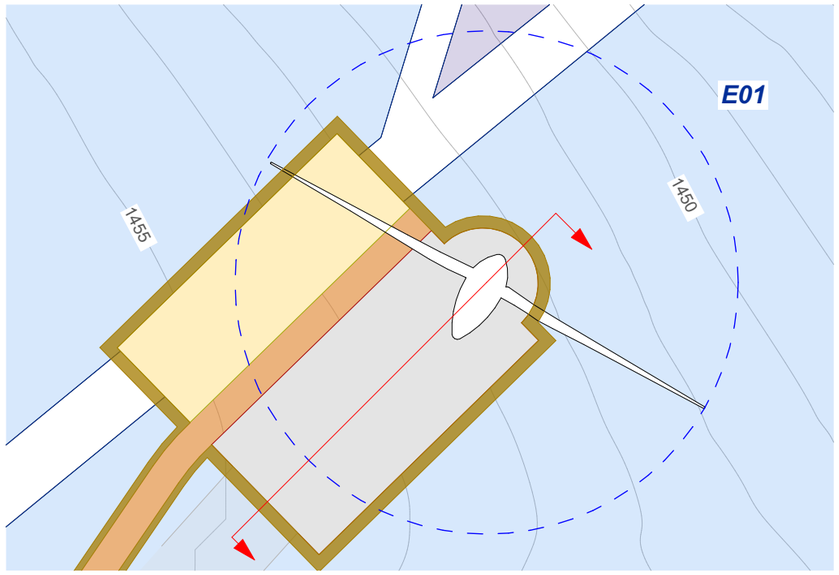


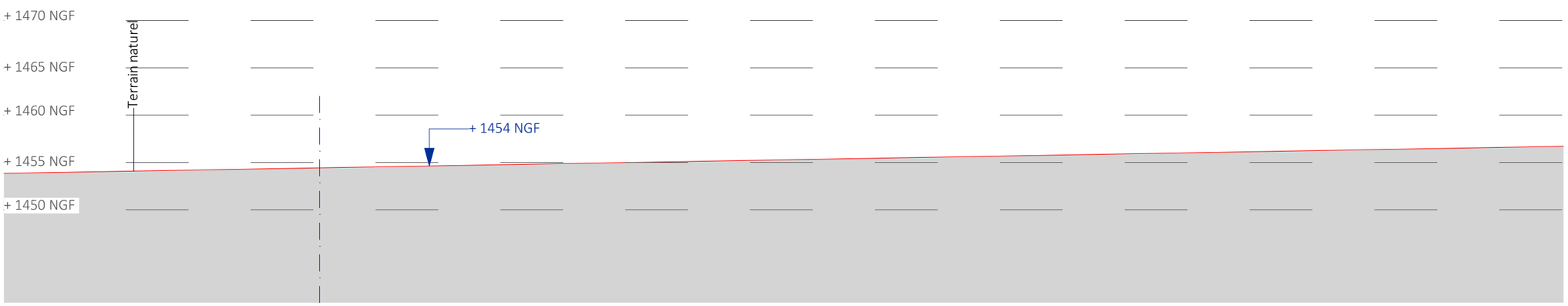


Coupe sur fondation de l'éolienne 01 - état existant

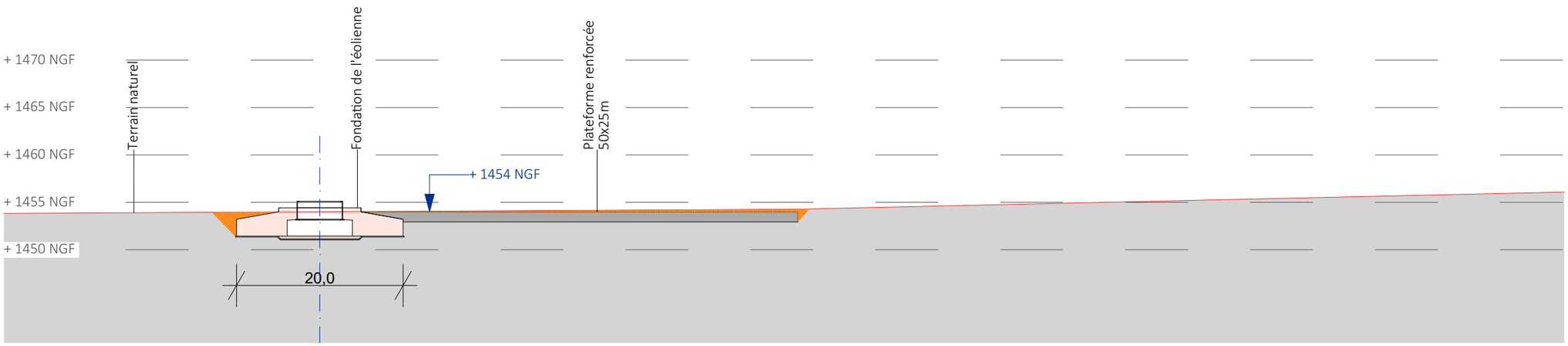


Coupe sur fondation de l'éolienne 01 - état projeté

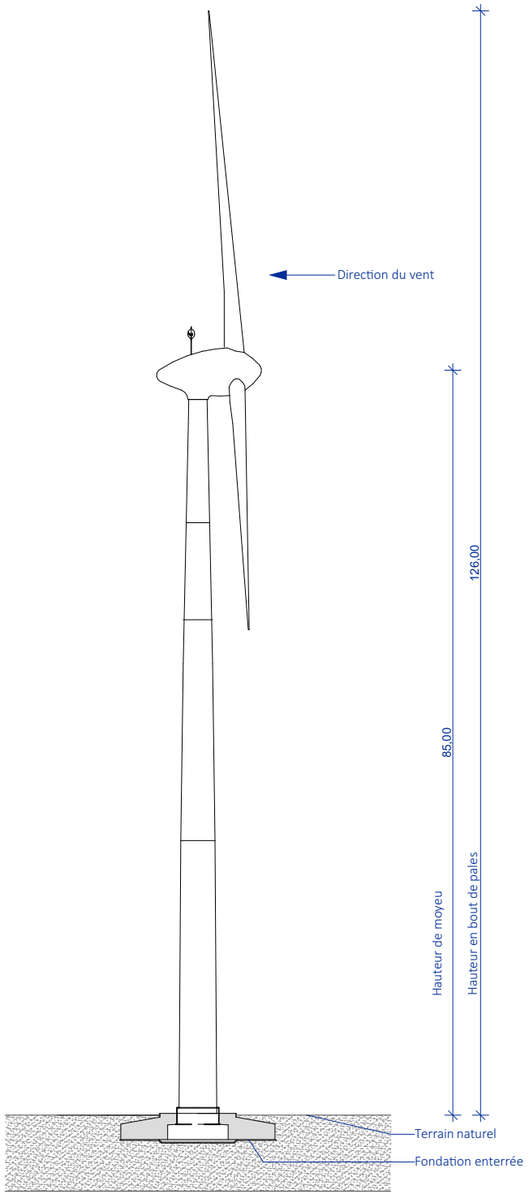


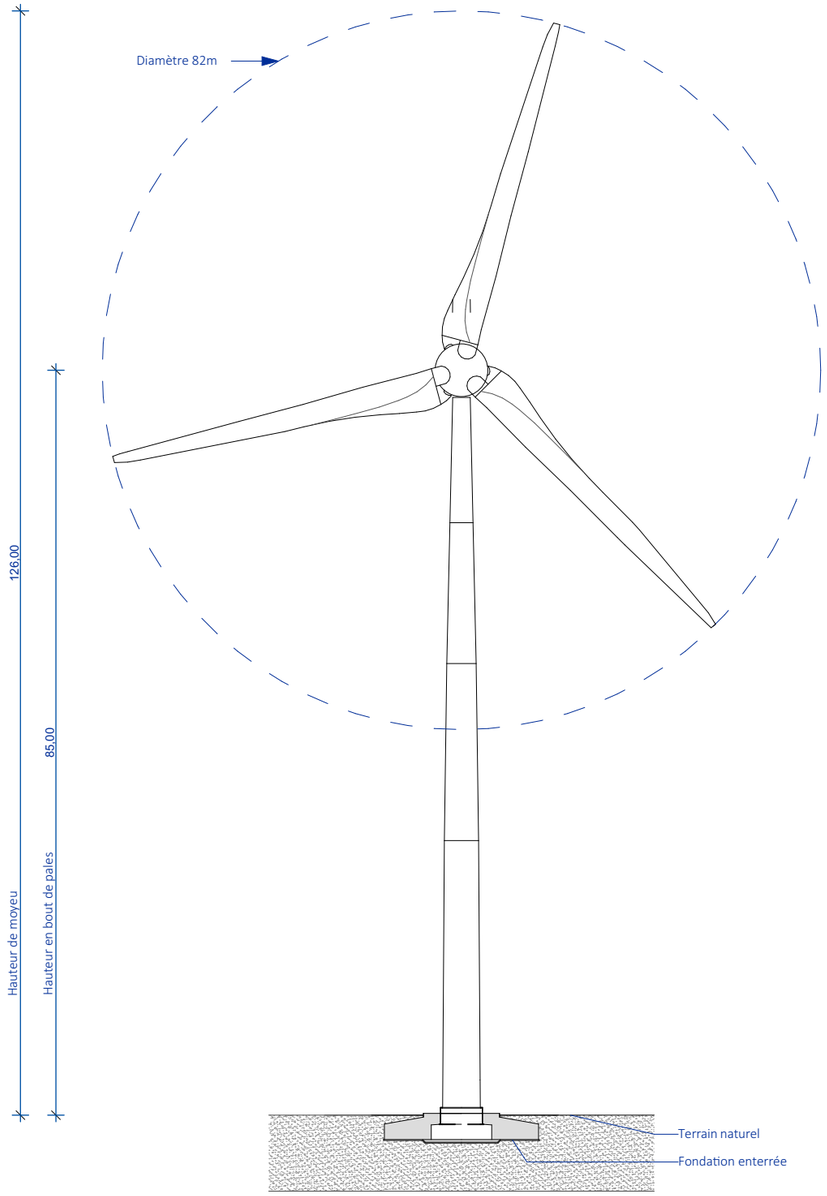


*Demande d'Autorisation Environnementale*
*Projet éolien de Croix de Bor*
*Commune des Monts-de-Randon*

## *Vue en coupe d'une éolienne*

Note :

Les éoliennes seront blanches d'un RAL 7035 conformément à l'arrêté du 13 novembre 2009.

***Echelle 1/75***

0m 18.7m 37.5m

***Architecte***

**I'M IN ARCHITECTURE**
21 rue d'Auteuil 75016 PARIS
06 71 15 45 63 // im-in.archi@gmx.com
SARL au capital de 16500€
533 863 940 R.C.S. PARIS

EDF renouvelables

*ZAE de Viargues*
*10 Avenue de la Jasse*
*34440 Colombiers*

*Demande d'Autorisation Environnementale*

***Projet éolien de Croix de Bor***

***Commune des Monts-de-Randon***

## *Vue en coupe d'une éolienne*

Note :

Les éoliennes seront blanches d'un RAL 7035 conformément à l'arrêté du 13 novembre 2009.

***Echelle 1/200***

0m 5m 10m

***Architecte***


**I'M IN ARCHITECTURE**
21 rue d'Auteuil 75016 PARIS
06 71 15 45 63 // im.in.archi@gmx.com
SARL au capital de 16500€
533 863 940 R.C.S. PARIS



EDF renouvelables

*ZAE de Viargues*
*10 Avenue de la Jasse*
*34440 Colombiers*


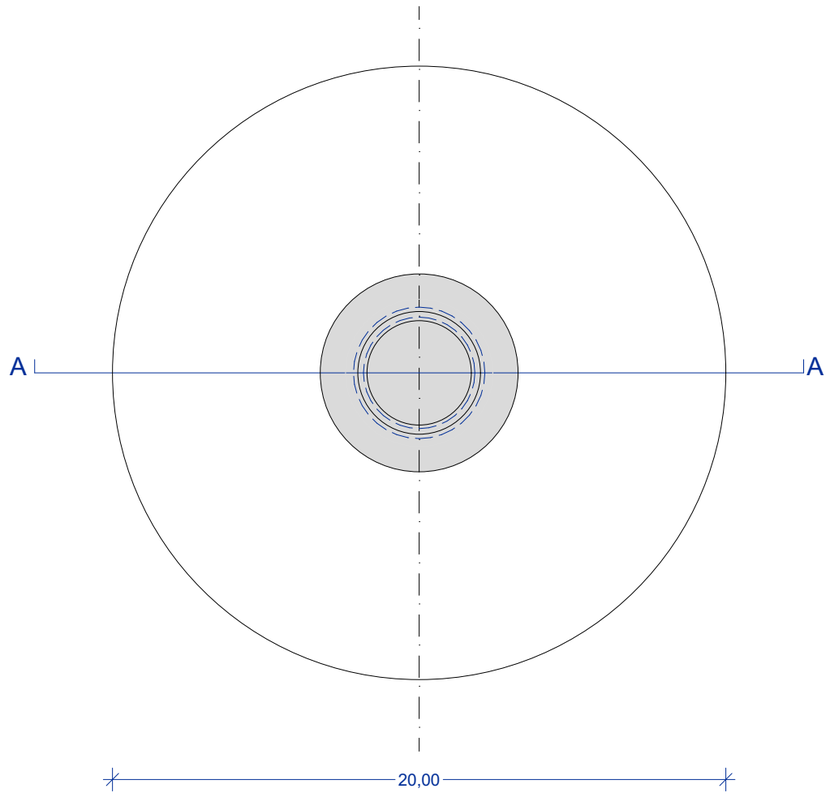


Plan de la fondation de l'éolienne

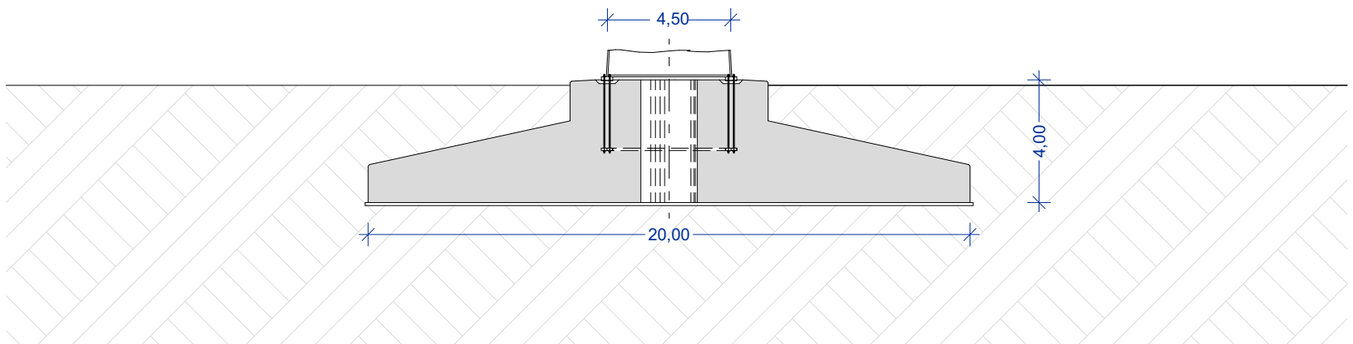


Coupe de la fondation de l'éolienne

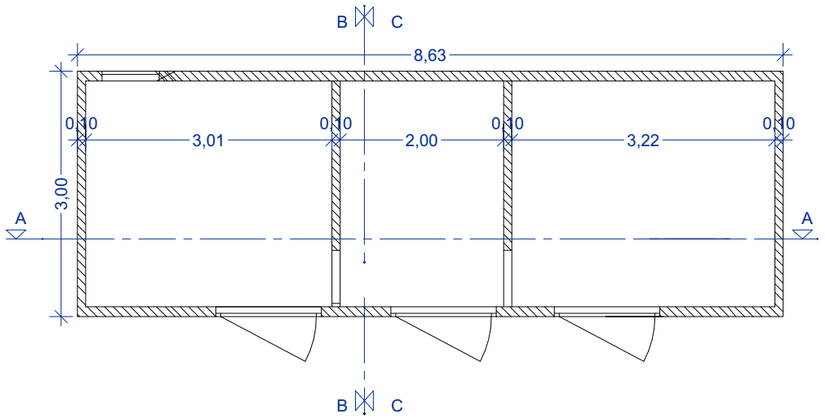


Vue en plan

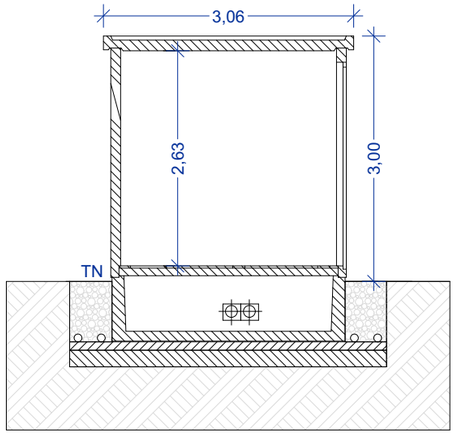


Coupe BB'

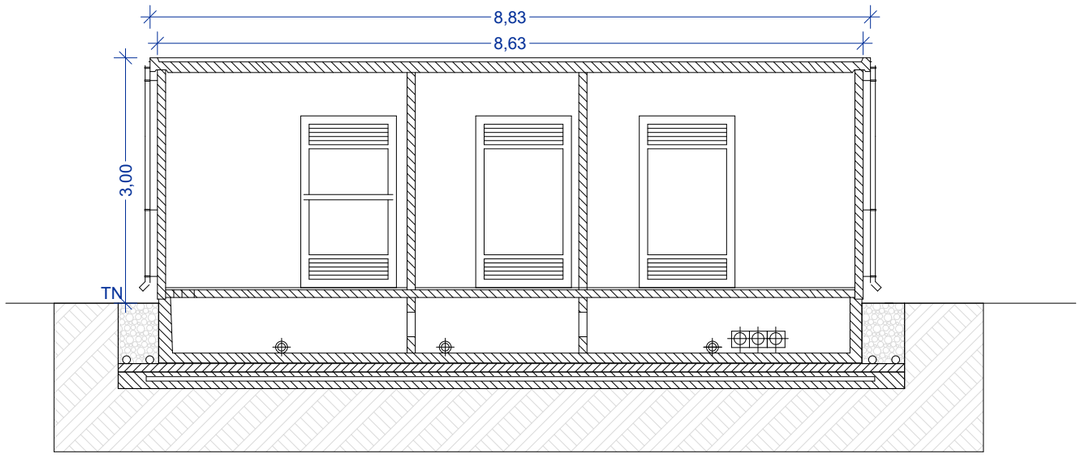


Coupe AA'

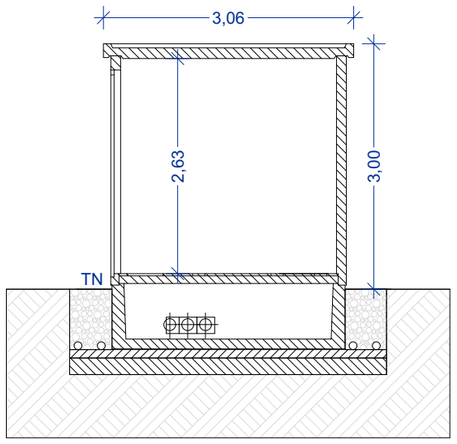


Coupe CC'

*Demande d'Autorisation Environnementale*
*Projet éolien de Croix de Bor*
*Commune des Monts-de-Randon*

***Plan modèle des postes de livraison 1, 2 et 3***

## Légende

Caractéristiques du PDL :

Surface de plancher de 24,68 m2

Longueur de 8.83 m

Largeur de 3.06 m

Hauteur de 3 m

PDL 1

Terrain naturel : +1459 m NGF
Acrotère : +1462 m NGF

PDL 2

Terrain naturel : +1460 m NGF
Acrotère : +1463 m NGF

## Echelle 1/75

0m 18.7m 37.5m

## Architecte

**I'M IN ARCHITECTURE**
21 rue d'Auteuil 75016 PARIS
06 71 15 45 63 // im-in.archi@gmx.com
SARL au capital de 16500€
533 863 940 R.C.S. PARIS

EDF renouvelables

*ZAE de Viargues*
*10 Avenue de la Jasse*
*34440 Colombiers*

*Demande d'Autorisation Environnementale*
*Projet éolien de Croix de Bor*
*Commune des Monts-de-Randon*

## *Vue en plan et coupe d'une citerne de 60m3*

### *Légende*

Caractéristiques de la citerne:

Contenance de 60 m3

Longueur de 9.10 m

Largeur de 3,00 m

Hauteur de 3,00m

### *Echelle 1/50*

0m 0,5m 1m 1,5m 2m

### *Architecte*


**I'M IN ARCHITECTURE**
21 rue d'Auteuil 75016 PARIS
06 71 15 45 63 // im.in.archi@gmx.com
SARL au capital de 16500€
533 863 940 R.C.S. PARIS



EDF renouvelables
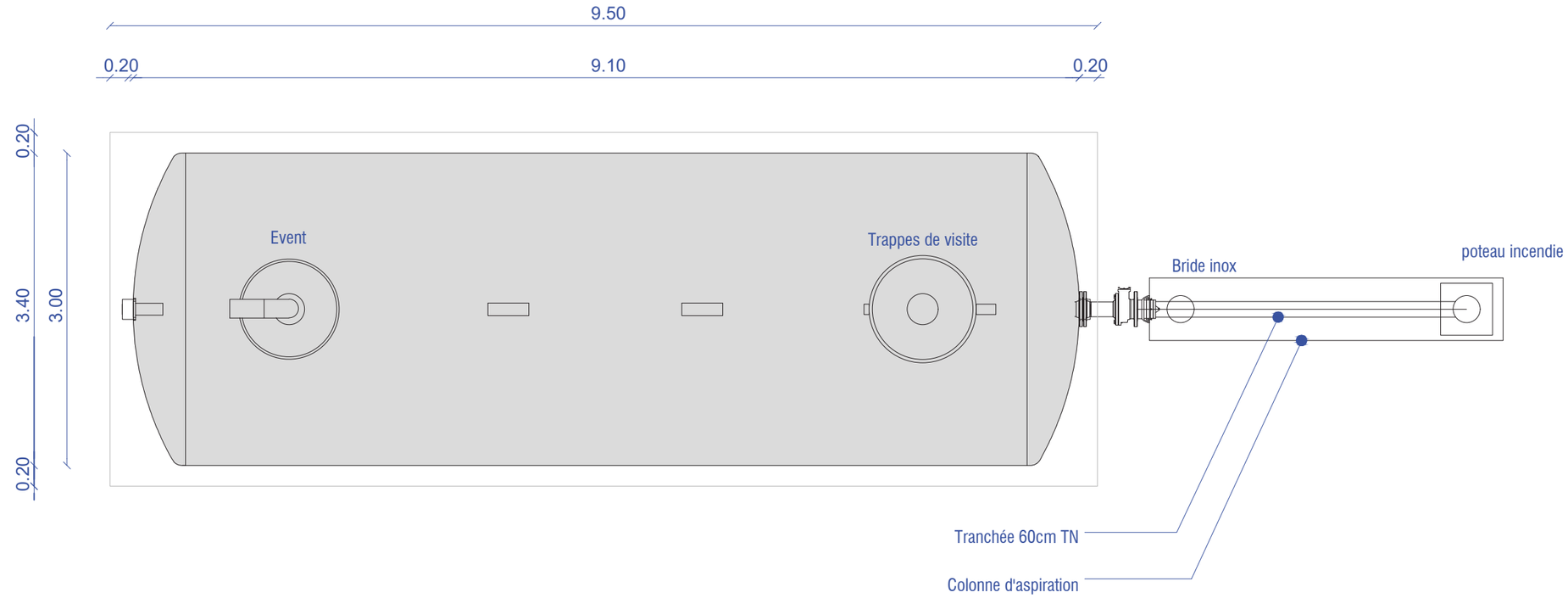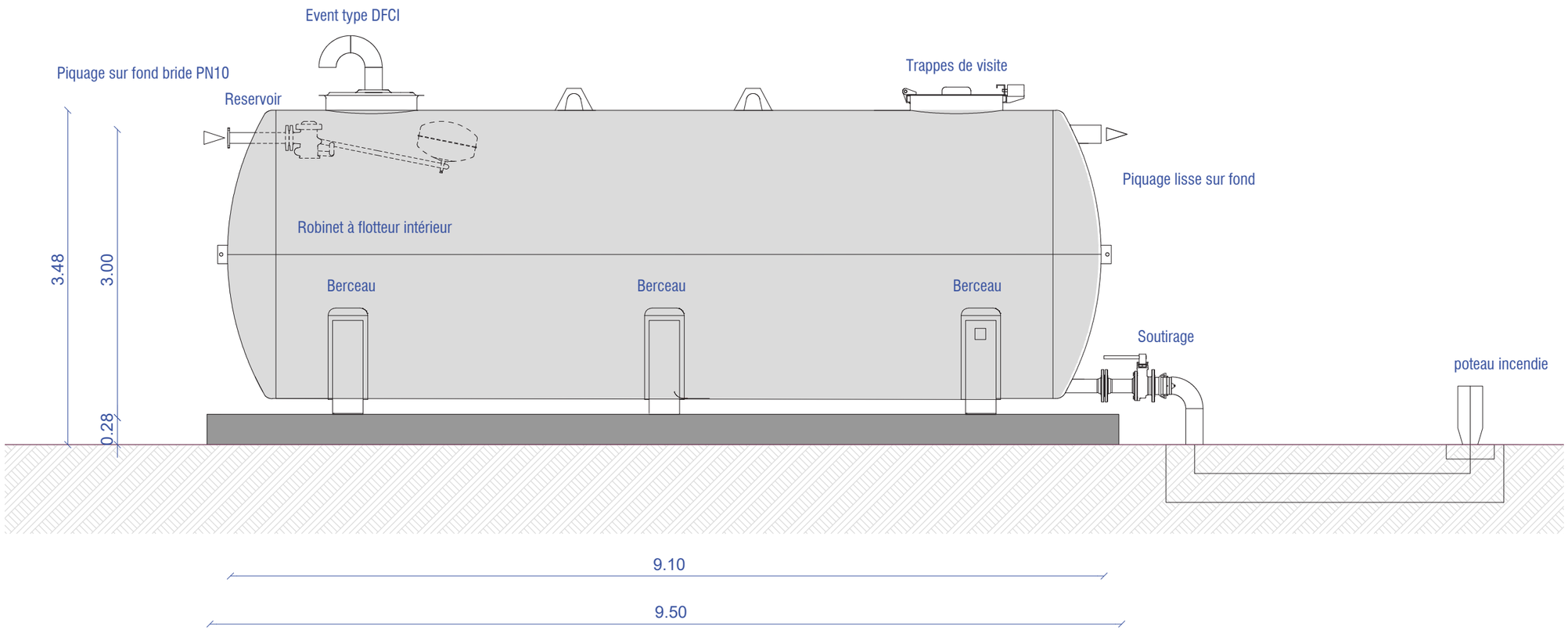
*ZAE de Viargues*
*10 Avenue de la Jasse*
*34440 Colombiers*